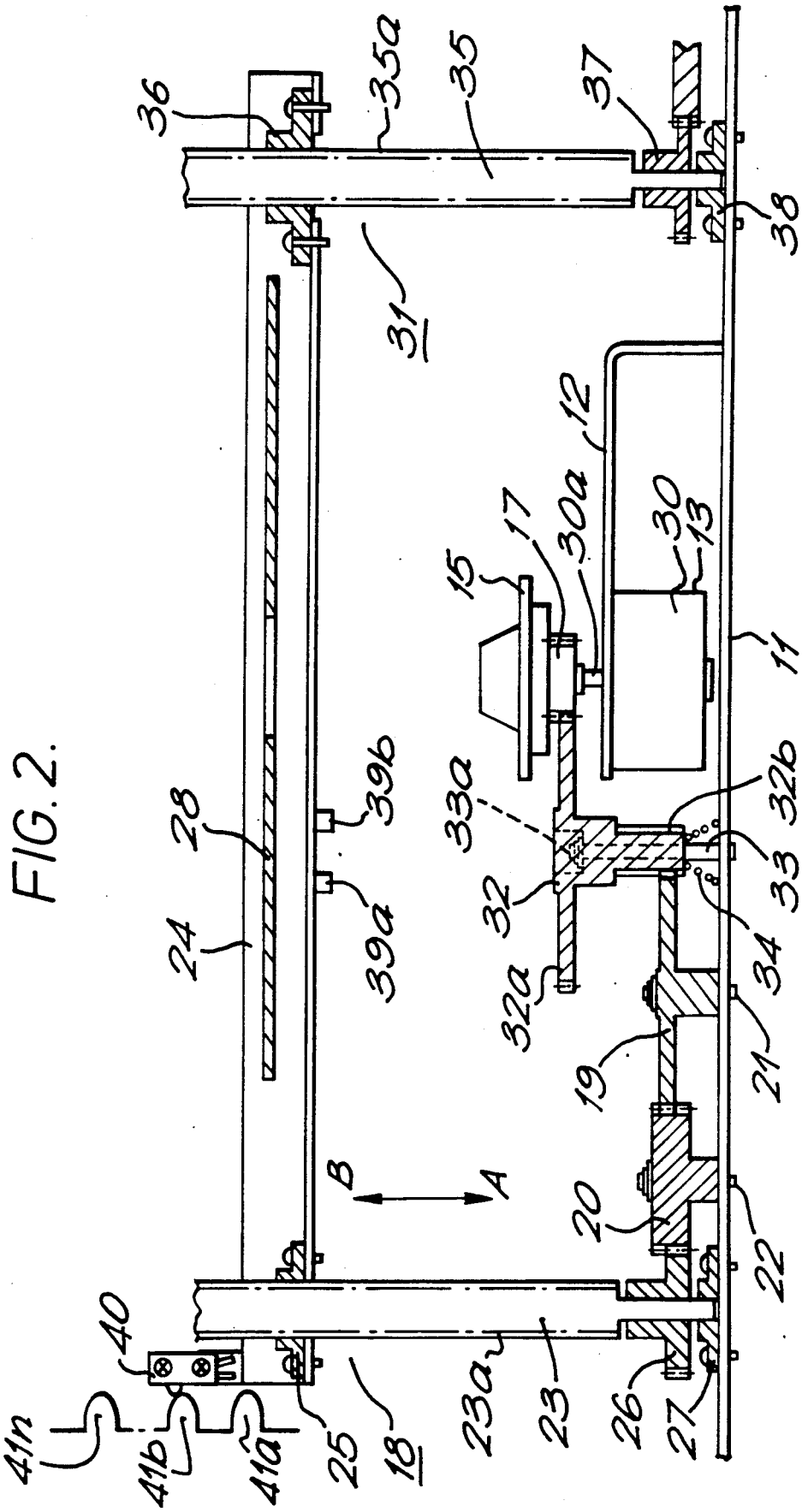
36
35a
35
37
38
31
12
30a
17
15
30
13
11
28
39b
33a
32b
33
32
34
24
39a
32a
19
21
B
A
20
22
40
41n
41b
41a
25
18
23a
23
26
27

FIG. 2.