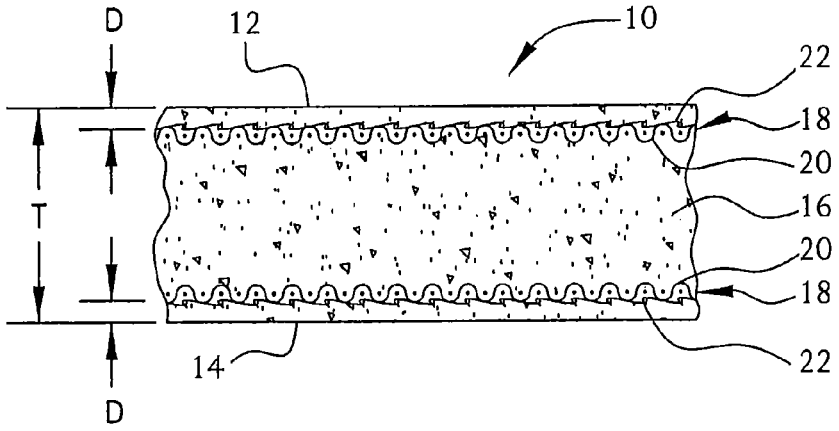
D
12
10
22
18
20
16
20
18
T
14
22
D

FIG. 1

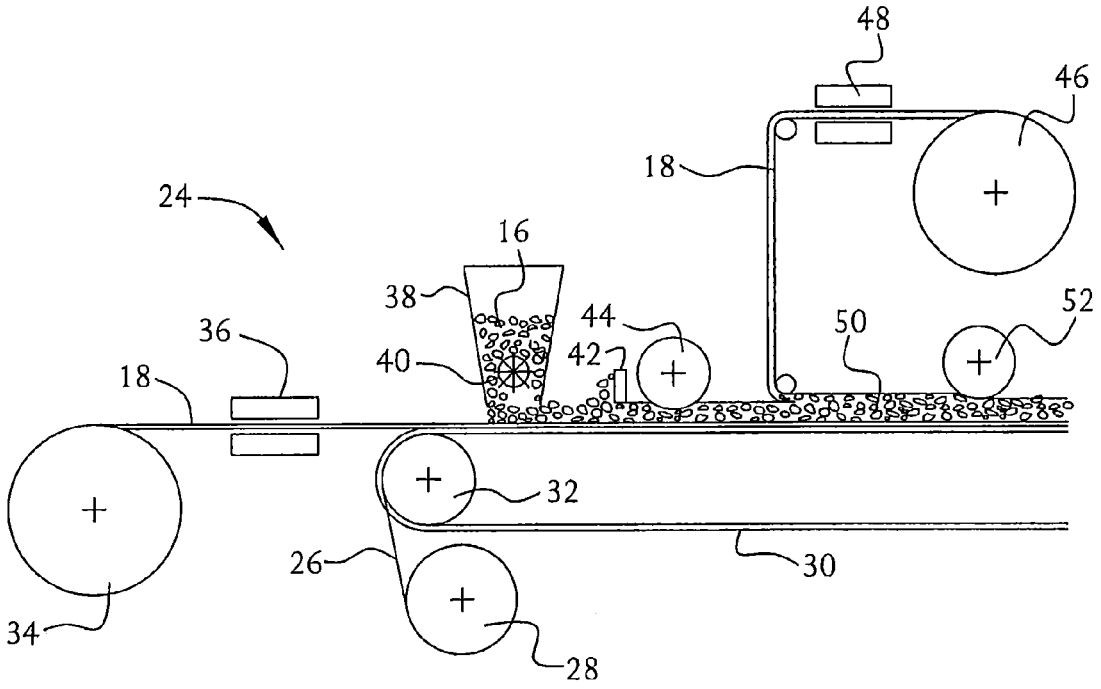
48
46
18
24
16
38
44
52
36
50
40
42
18
32
26
30
34
28

FIG. 2