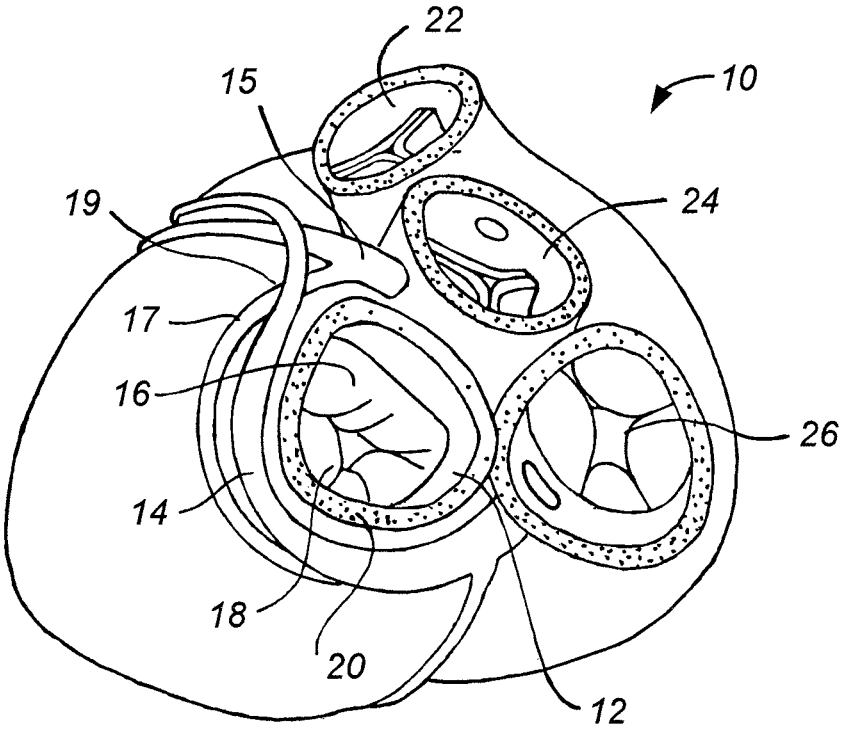
22
15
10
19
24
17
16
26
14
18
20
12

FIG. 1

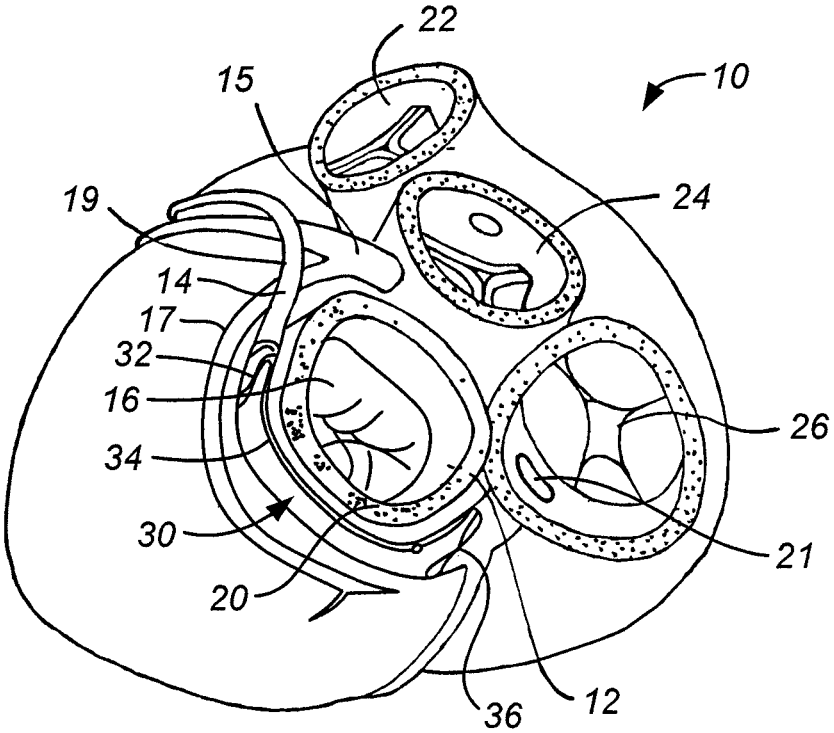
22
15
10
19
24
14
17
32
16
26
34
30
21
20
36
12

FIG. 2