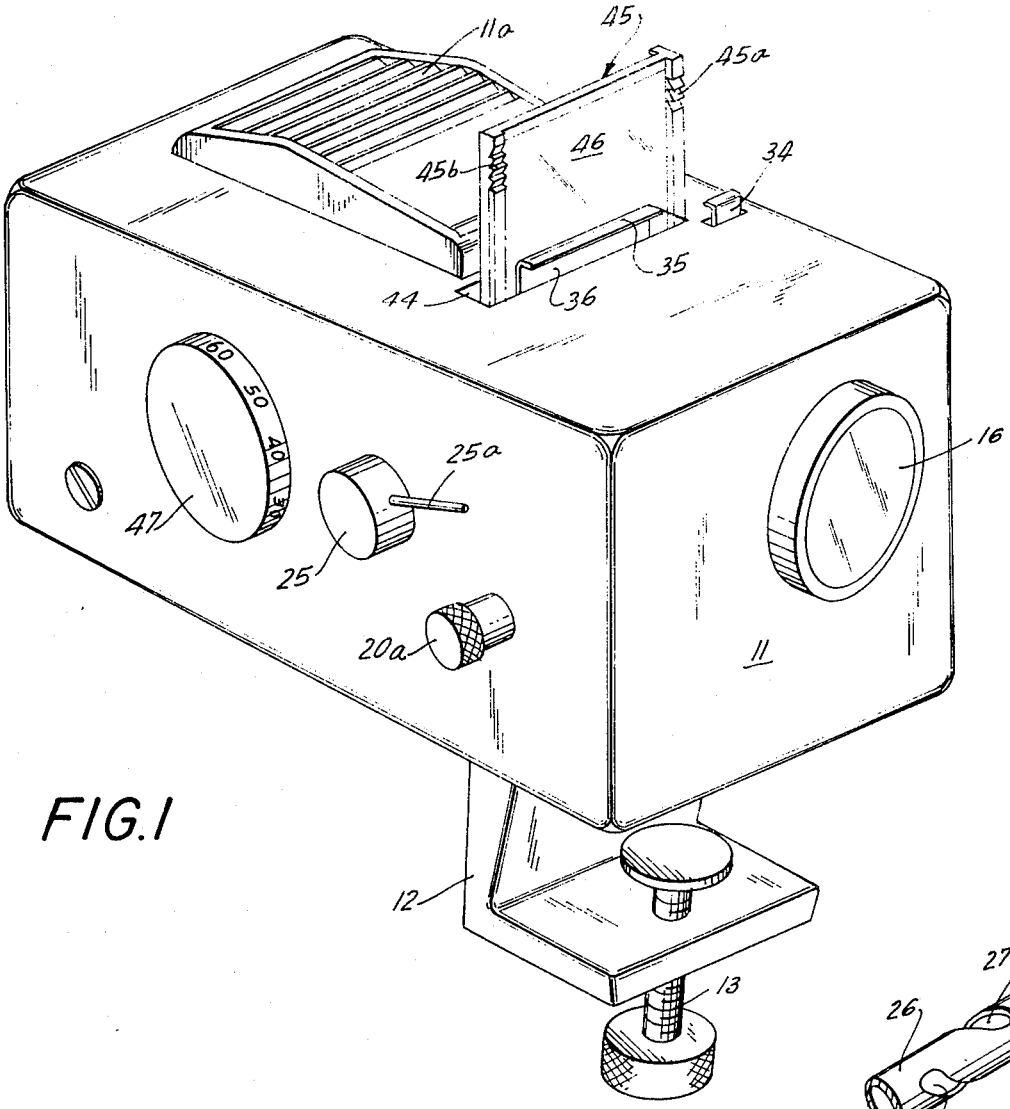

FIG.1

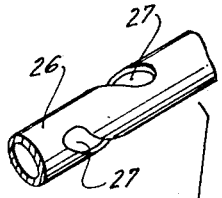

FIG.6

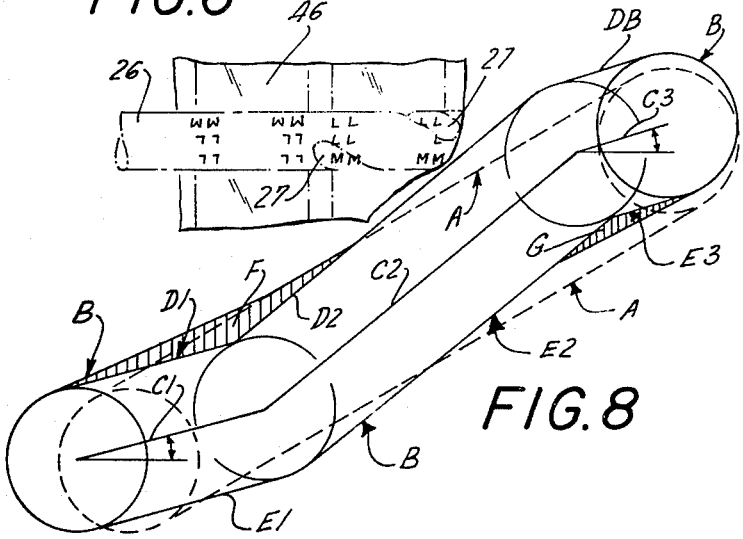

FIG.8

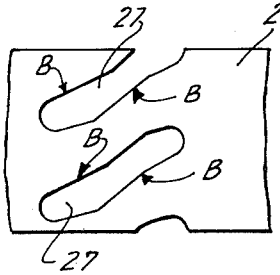

FIG.7