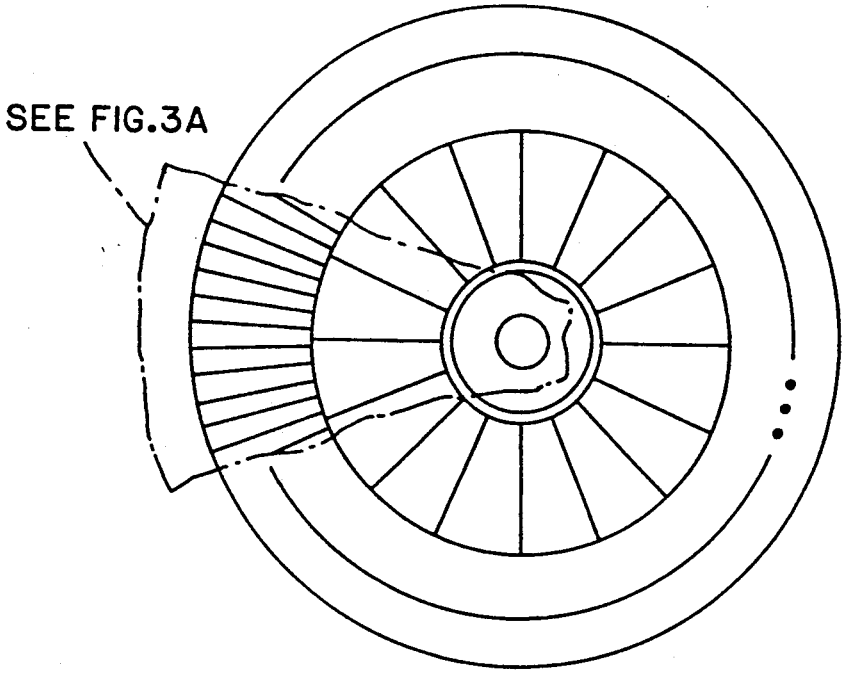

FIG. 3

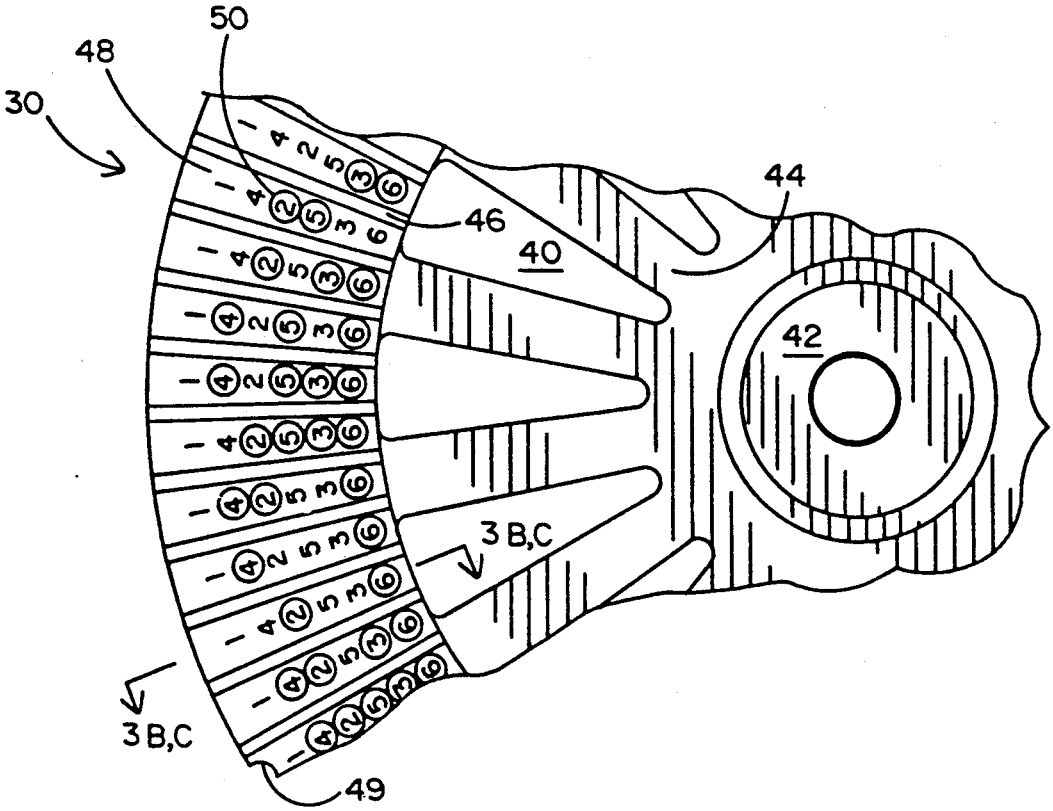

FIG. 3a