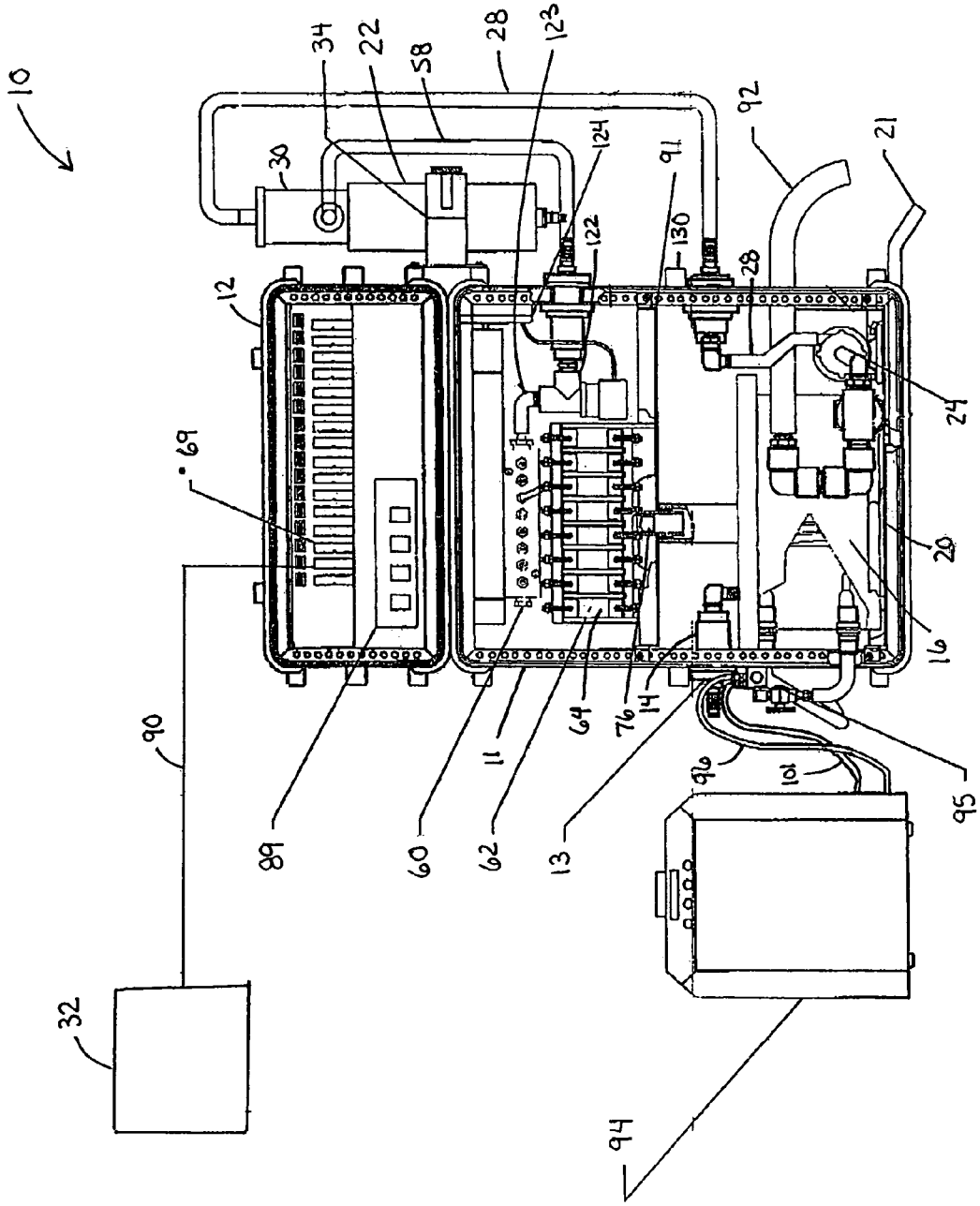
10
34
22
58
28
123
30
124
122
91
130
92
21
12
28
24
69
20
16
90
89
60
11
62
64
76
14
13
96
101
95
32
94

FIGURE 1