FIG. 1

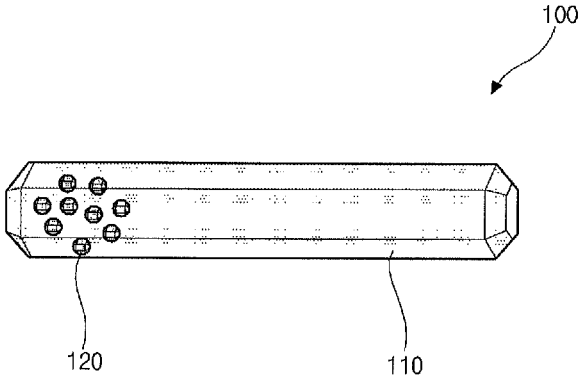

FIG. 2A

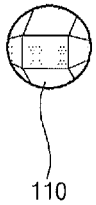
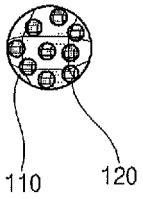
FIG. 2B