FIG. 2

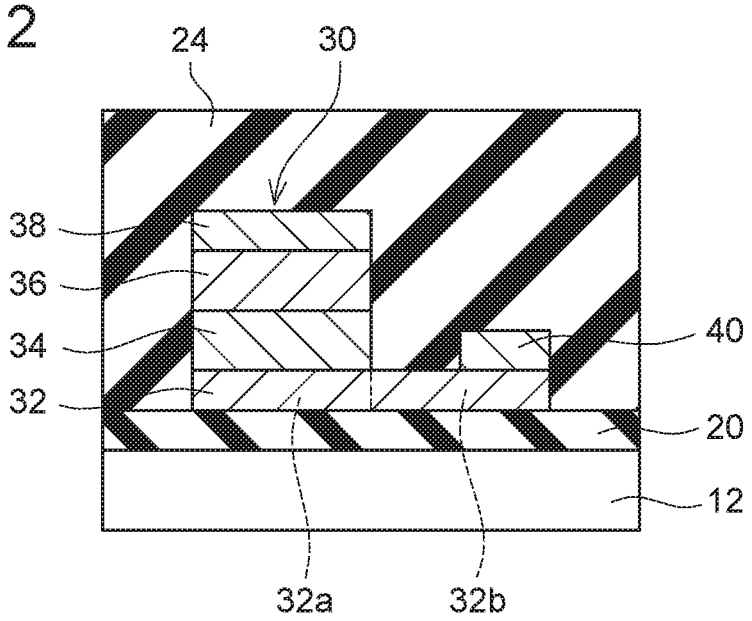
24
30
38
36
34
32
40
20
12
32a
32b

FIG. 3

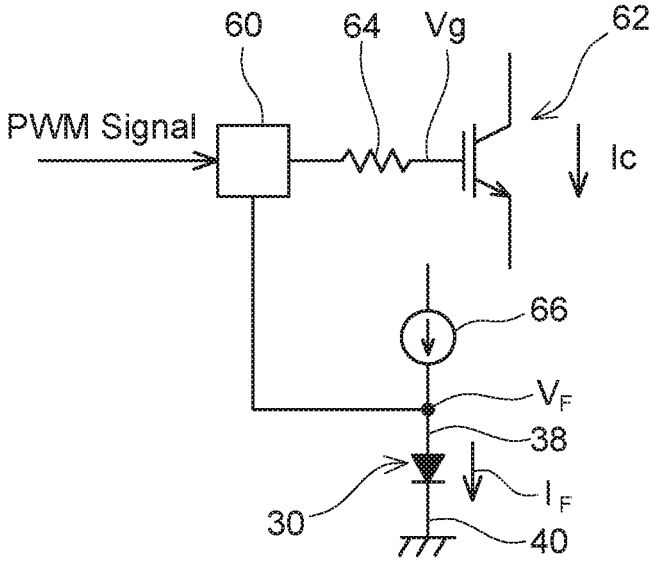
60
64
Vg
62
PWM Signal
Ic
66
V_F
38
I_F
30
40