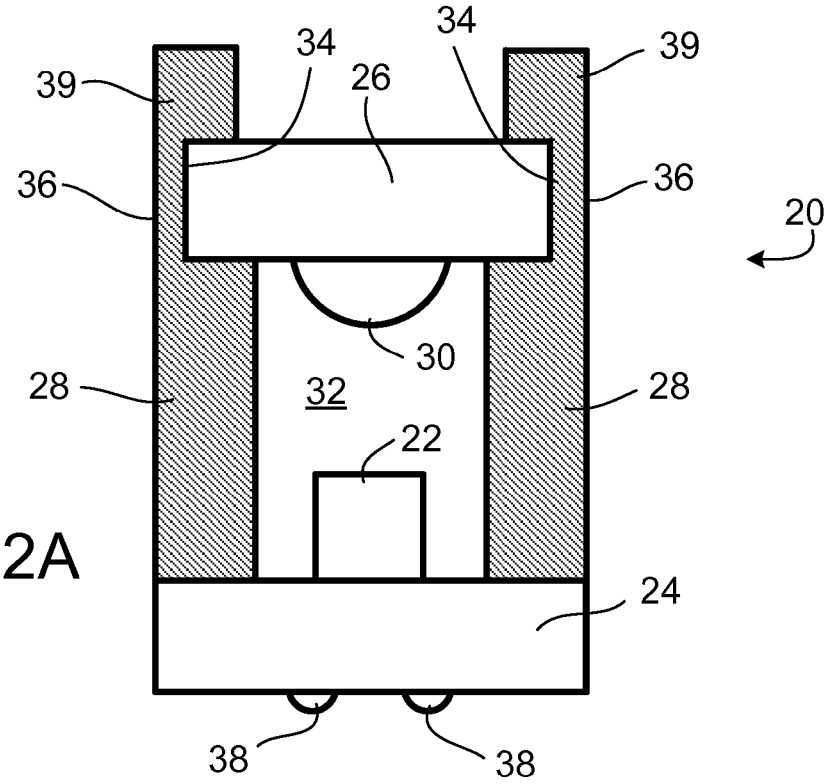
34
34
39
39
26
36
36
20
30
28
32
28
22
24
38
38

FIG. 2A

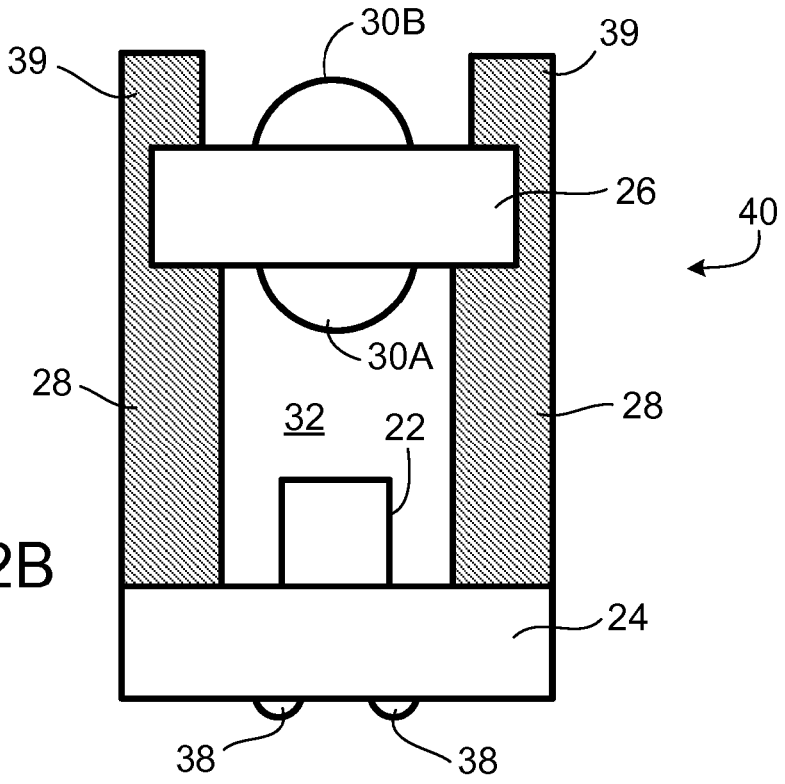
30B
39
39
26
40
30A
28
32
22
28
24
38
38

FIG. 2B