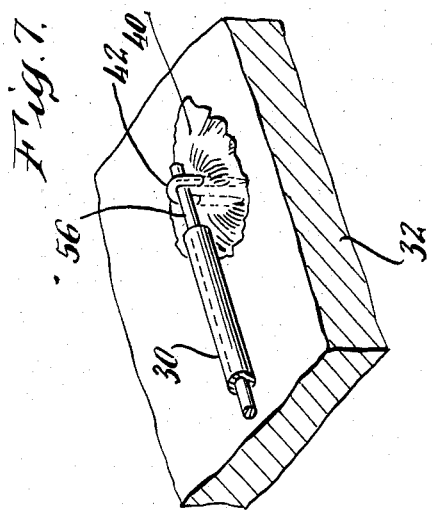

Fig. 7.

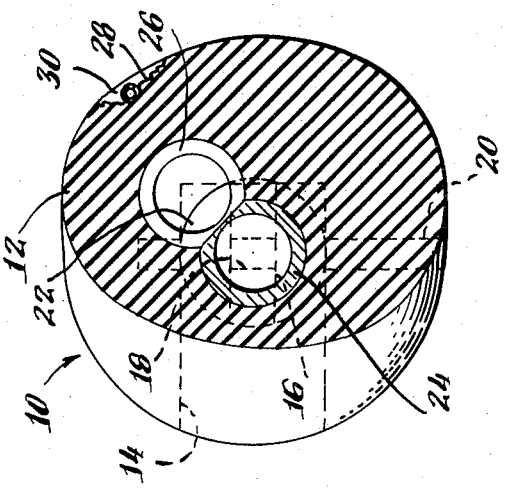

Fig. 3.

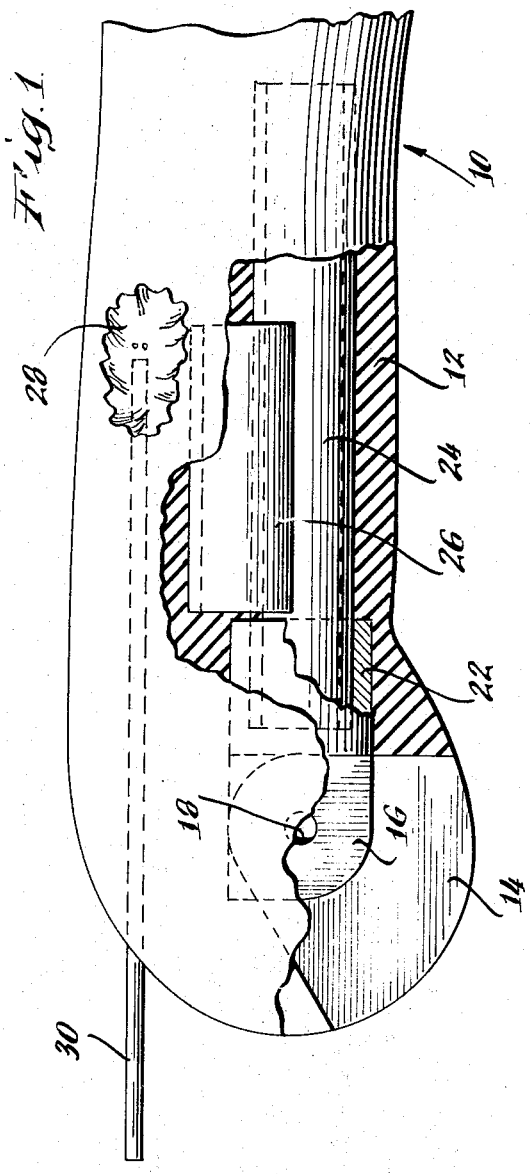

Fig. 1.

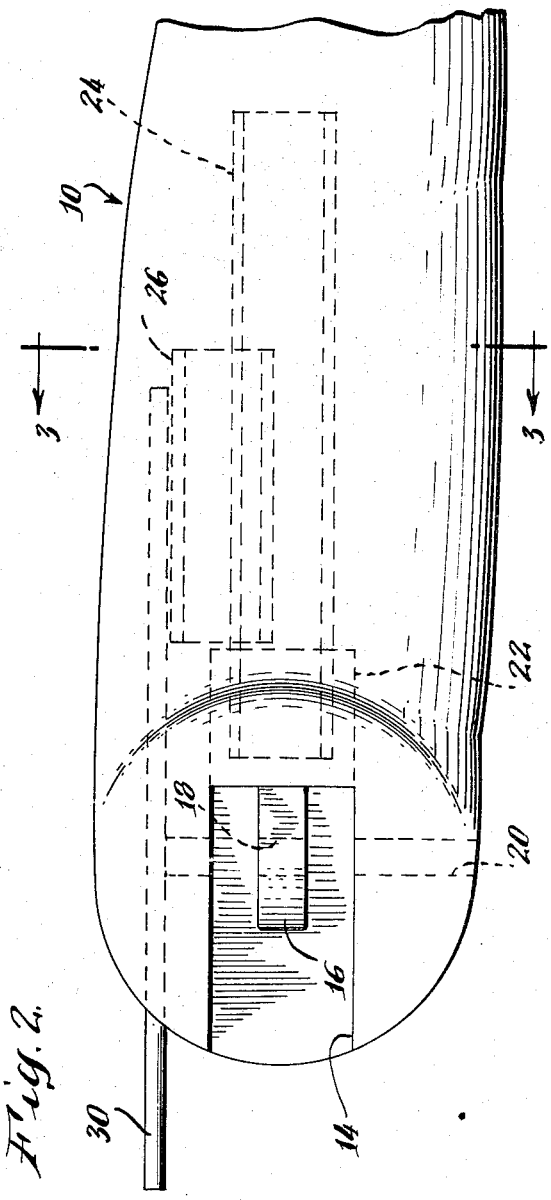

Fig. 2.