FIG. 1.

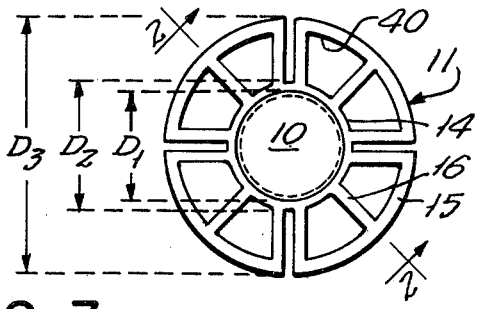

FIG. 2.

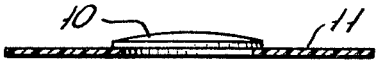

FIG. 3.

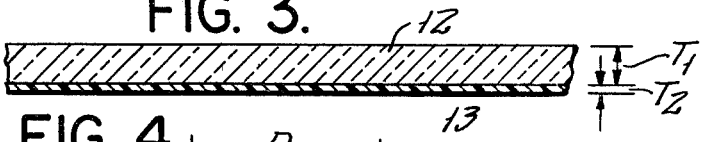

FIG. 4.

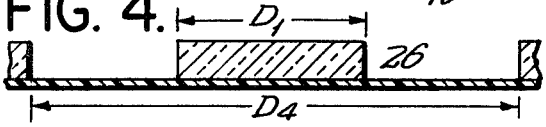

FIG. 3A.

FIG. 5.

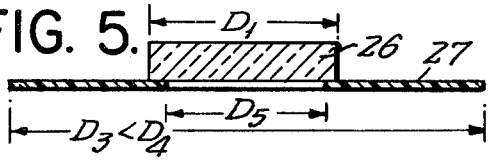

FIG. 4A.

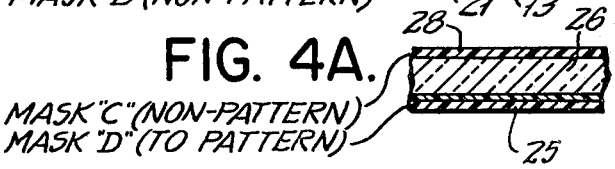

FIG. 3B

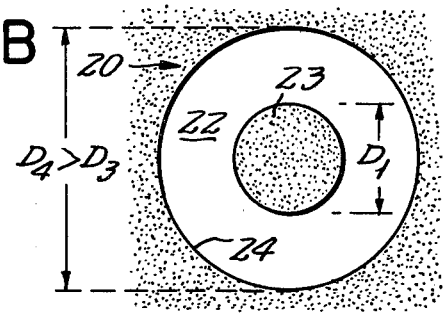

FIG. 4B.

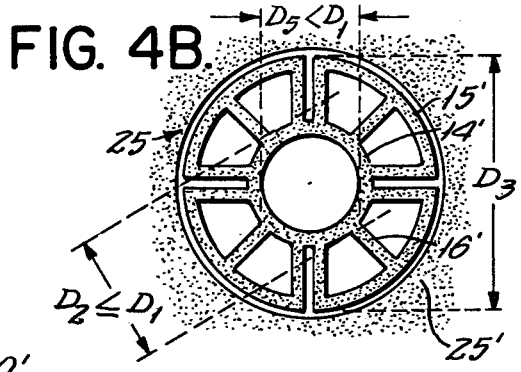

FIG. 6.

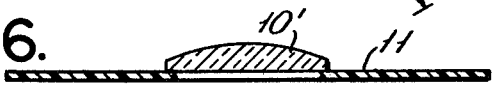

FIG. 7.

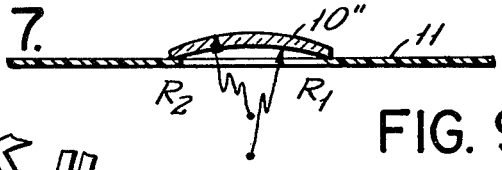

FIG. 8.

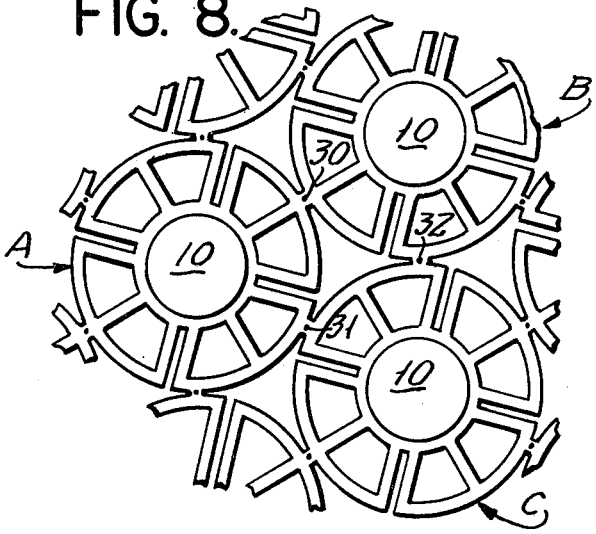
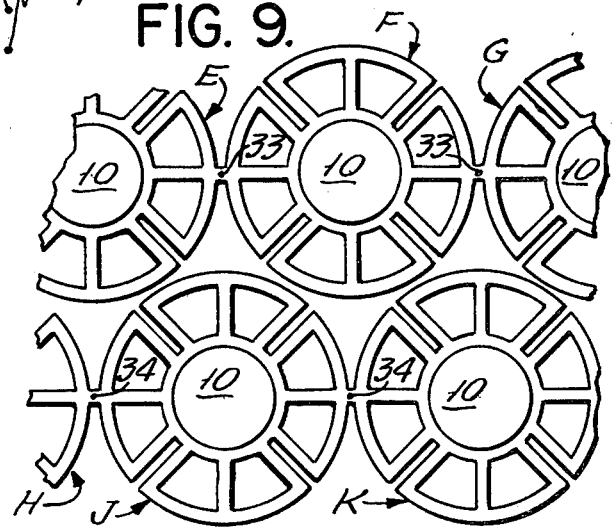
FIG. 9.