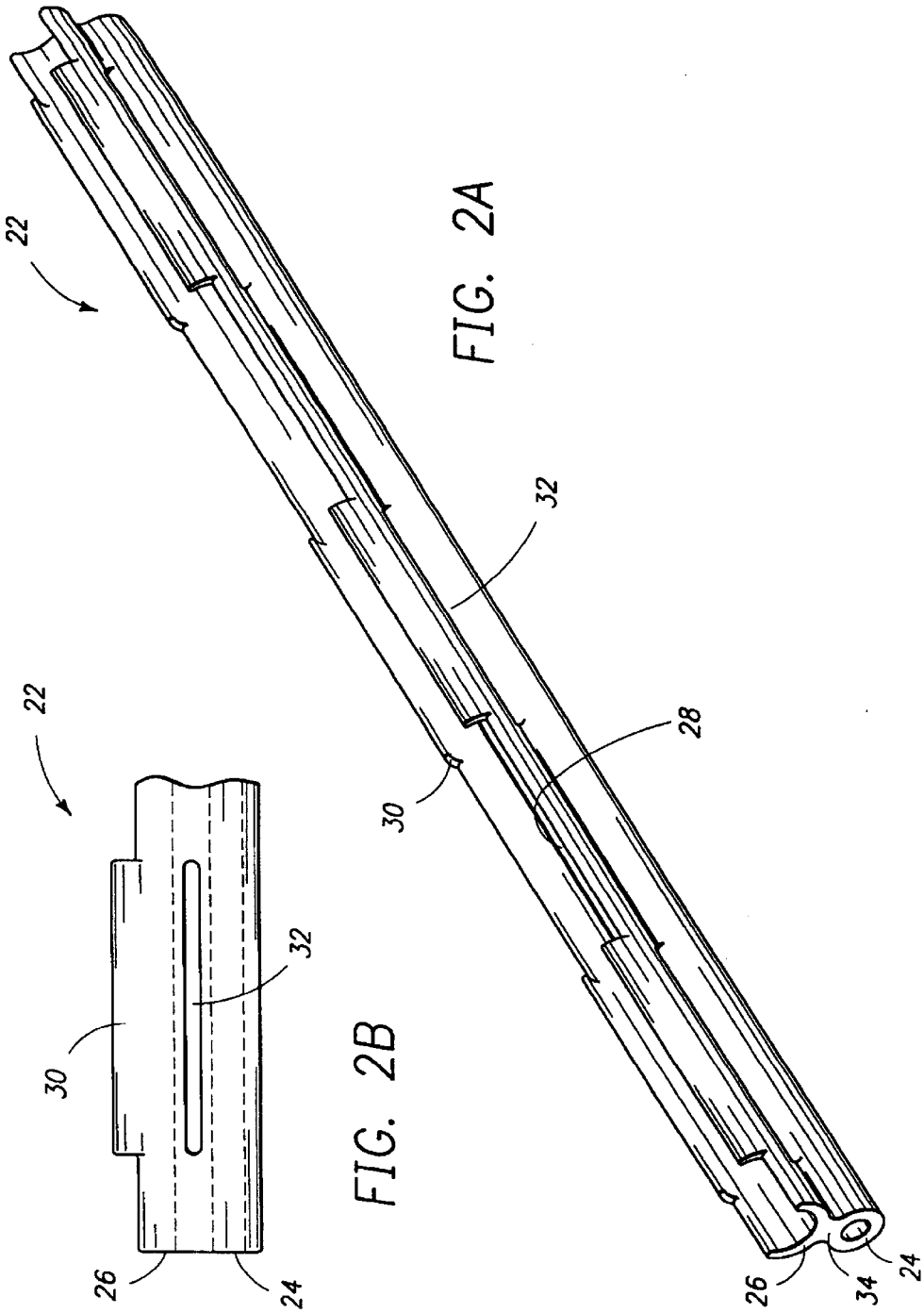

FIG. 2A

FIG. 2B