FIG.3

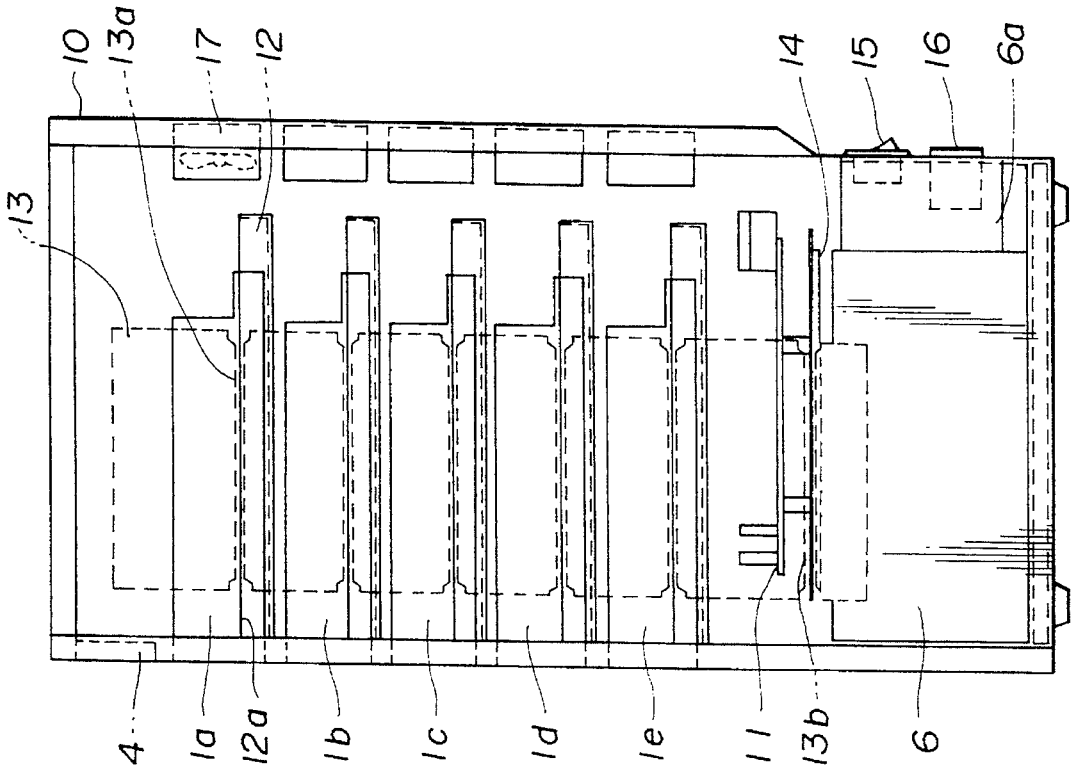
10
13a
17
12
14
15
16
6a
13
4
1a
12a
1b
1c
1d
1e
11
13b
6

FIG.2

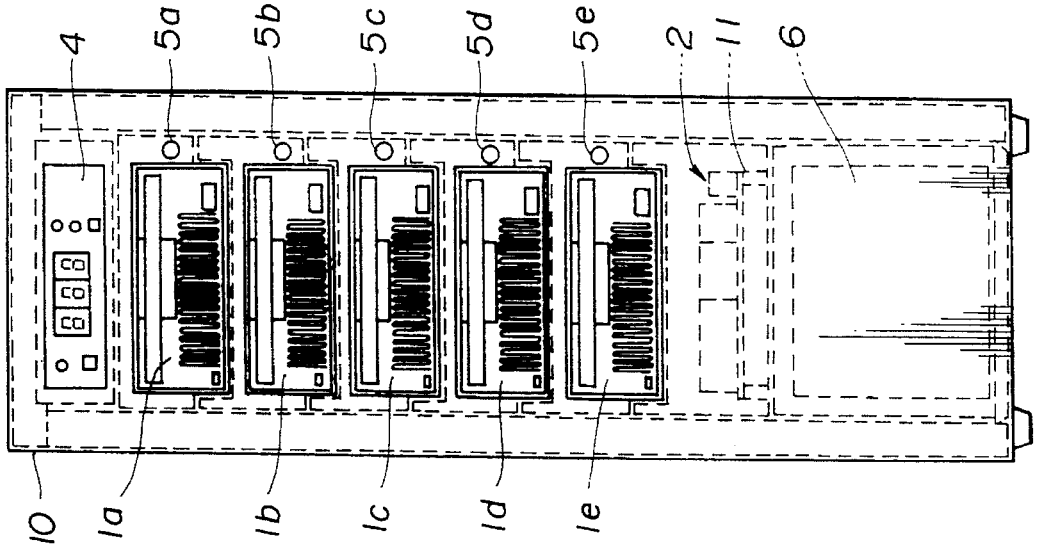
4
5a
5b
5c
5d
5e
2
11
6
10
1a
1b
1c
1d
1e