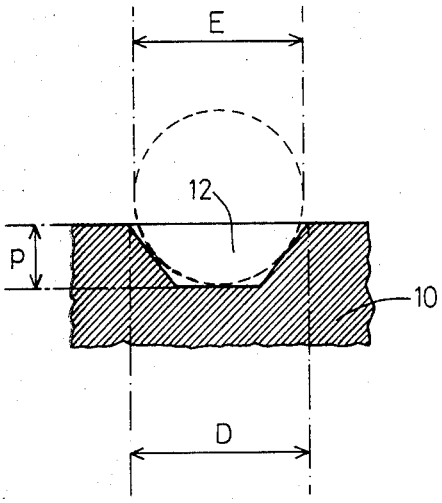

FIG. 7

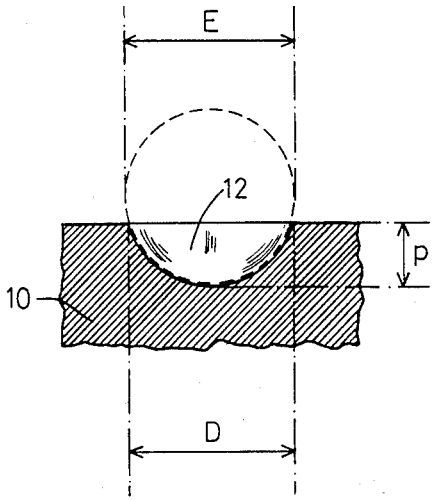

FIG. 8

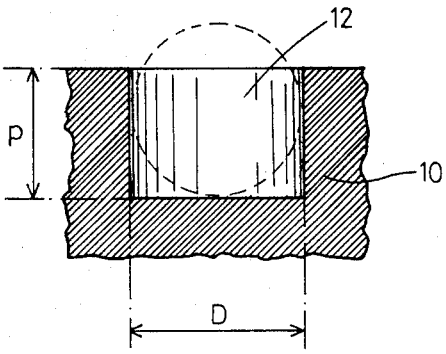

FIG. 9

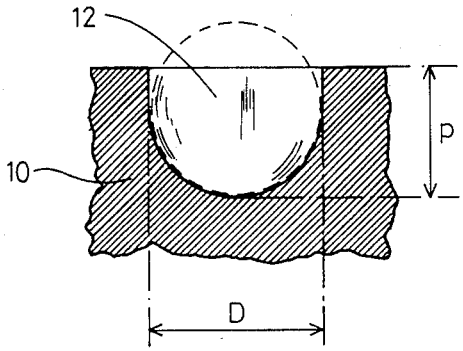

FIG. 10