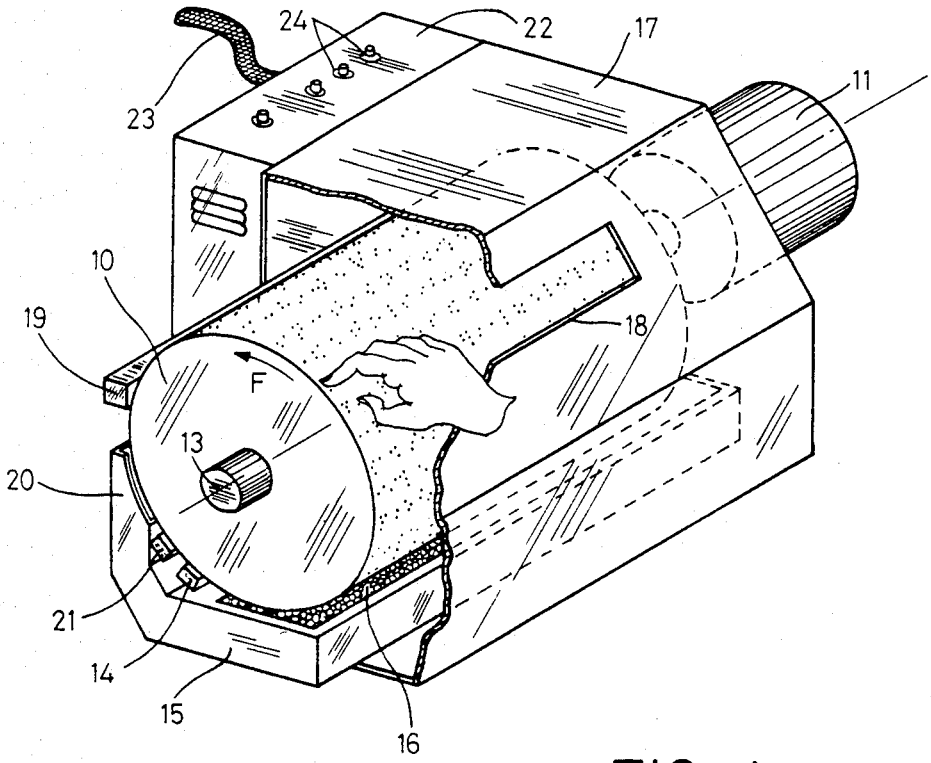
24
22
17
11
23
10
19
18
F
13
20
21
14
15
16

FIG. 1

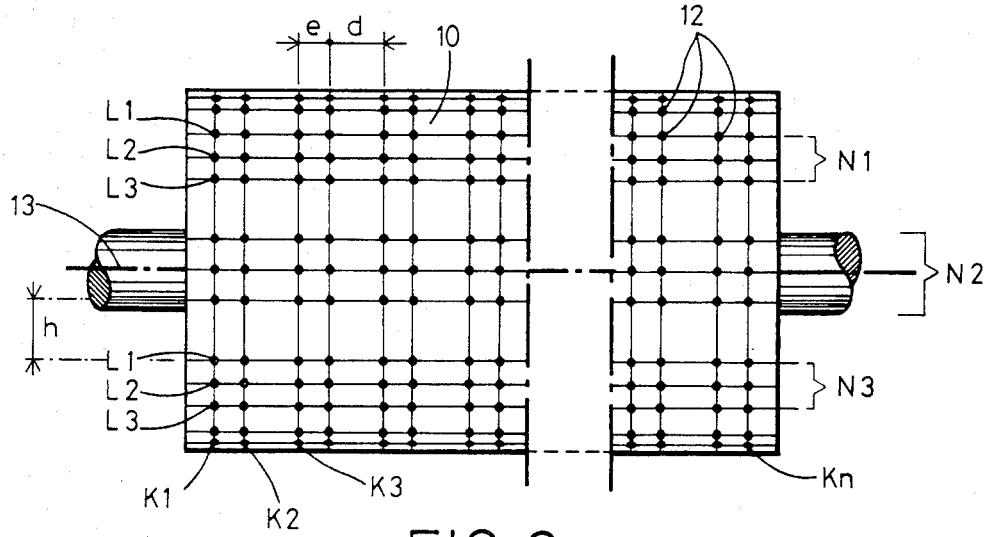
e
d
10
12
L1
L2
L3
N1
13
N2
h
L1
L2
L3
N3
K1
K2
K3
Kn

FIG. 2