FIG. 1(a)

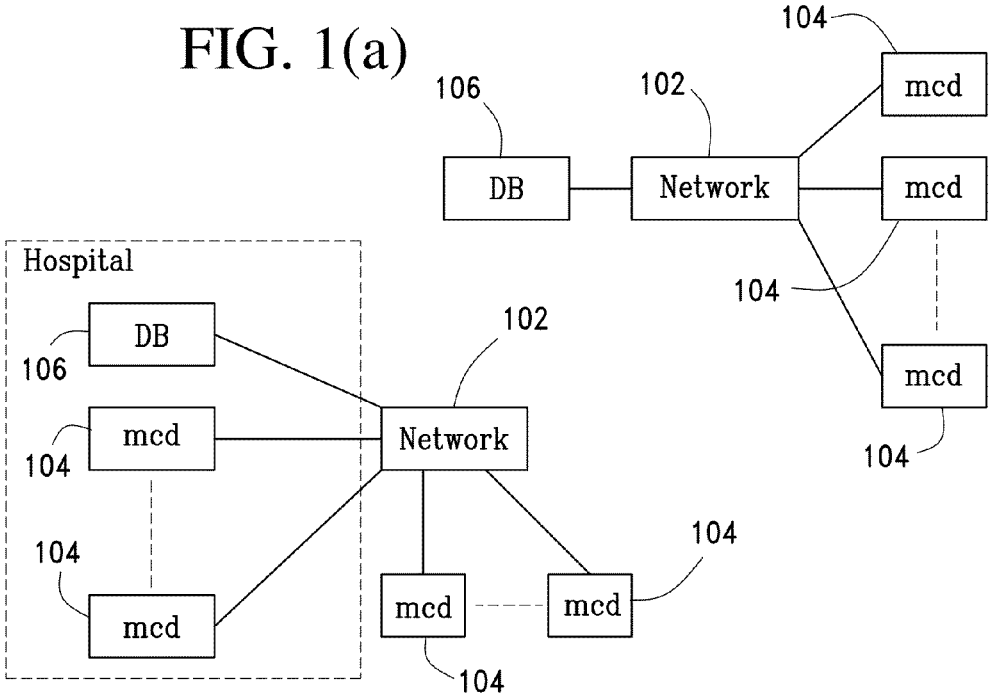


FIG. 1(b)

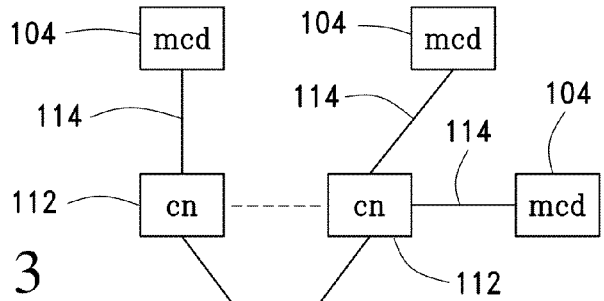


FIG. 3

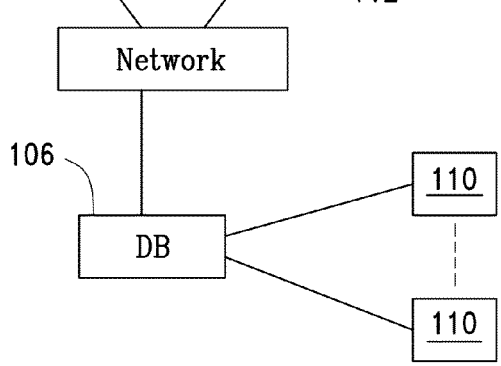

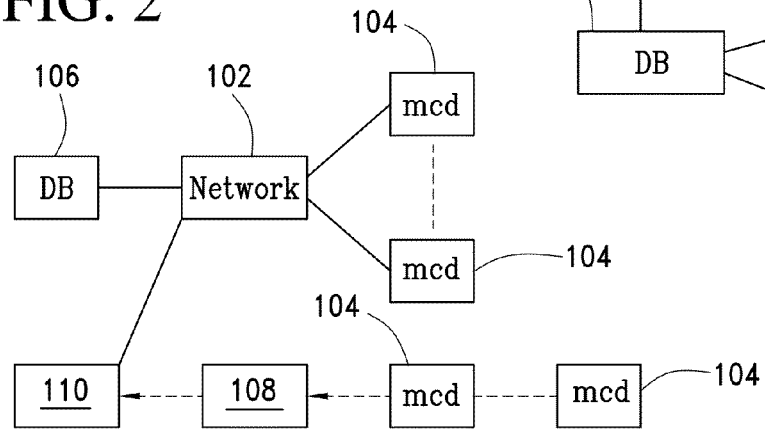
FIG. 2