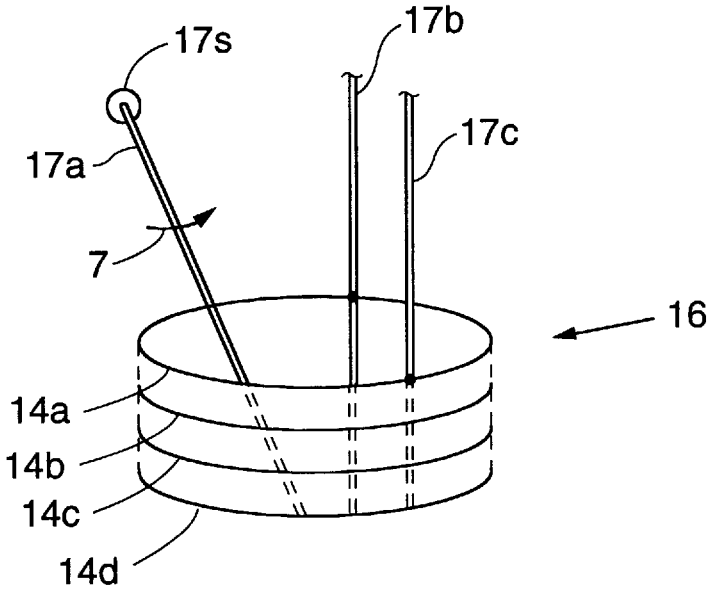
17s
17b
17c
17a
7
16
14a
14b
14c
14d

FIG. 3A

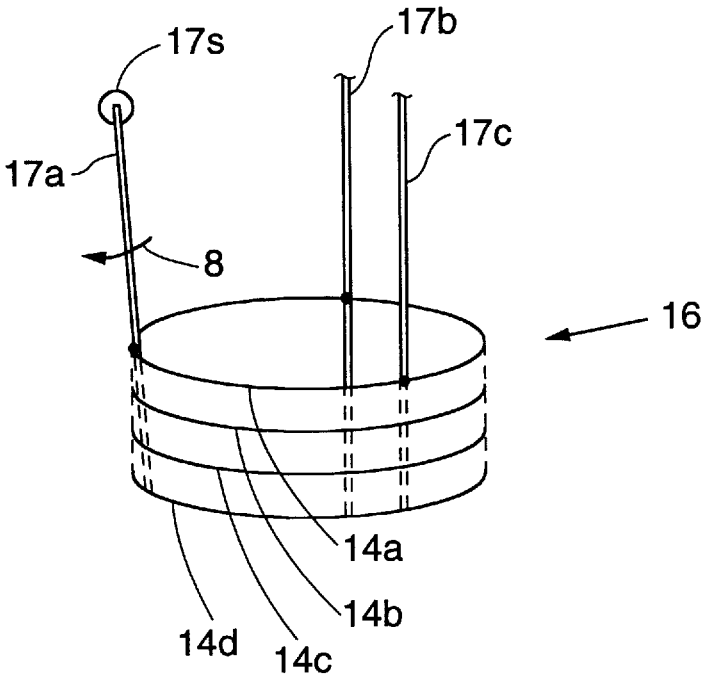
17s
17b
17c
17a
8
16
14a
14b
14d
14c

FIG. 3B