FIG. 5.

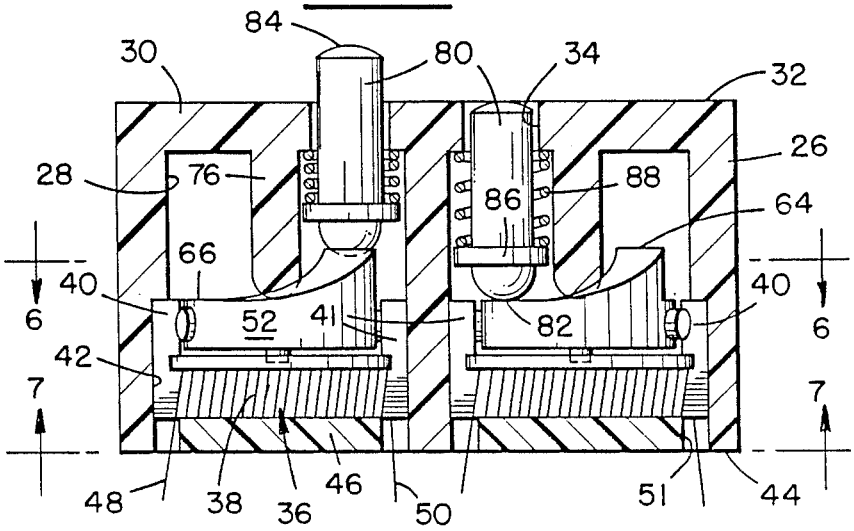

FIG. 6.

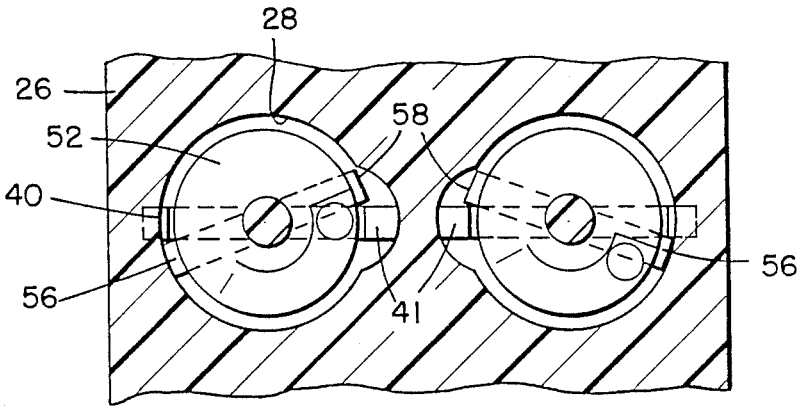
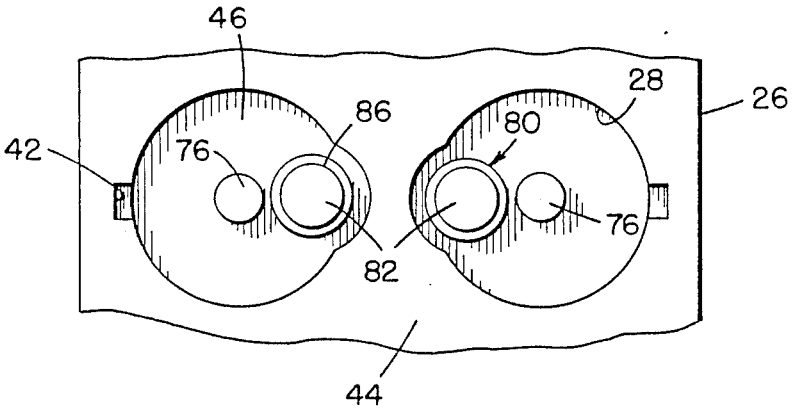
FIG. 7.