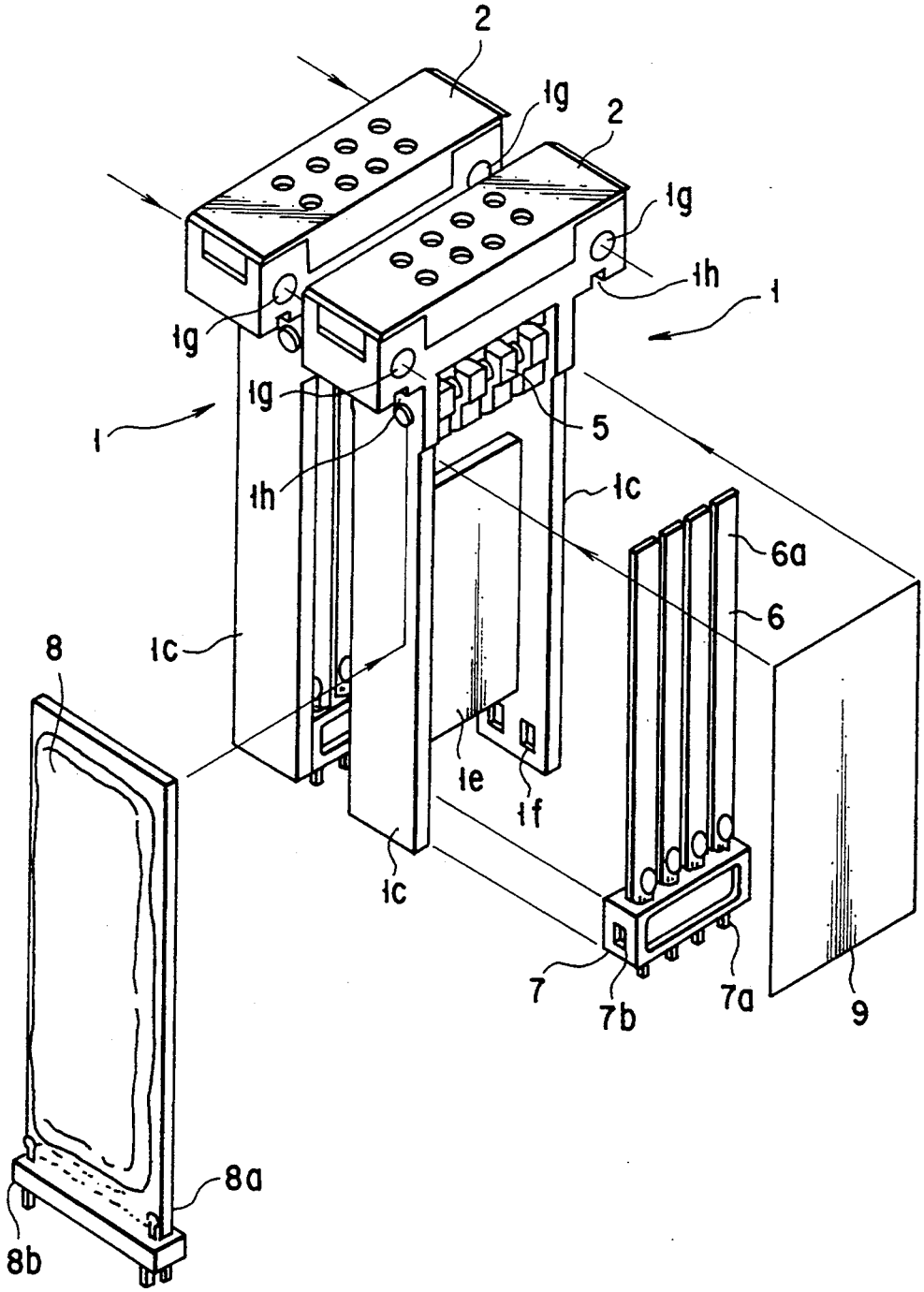

F I G. 2