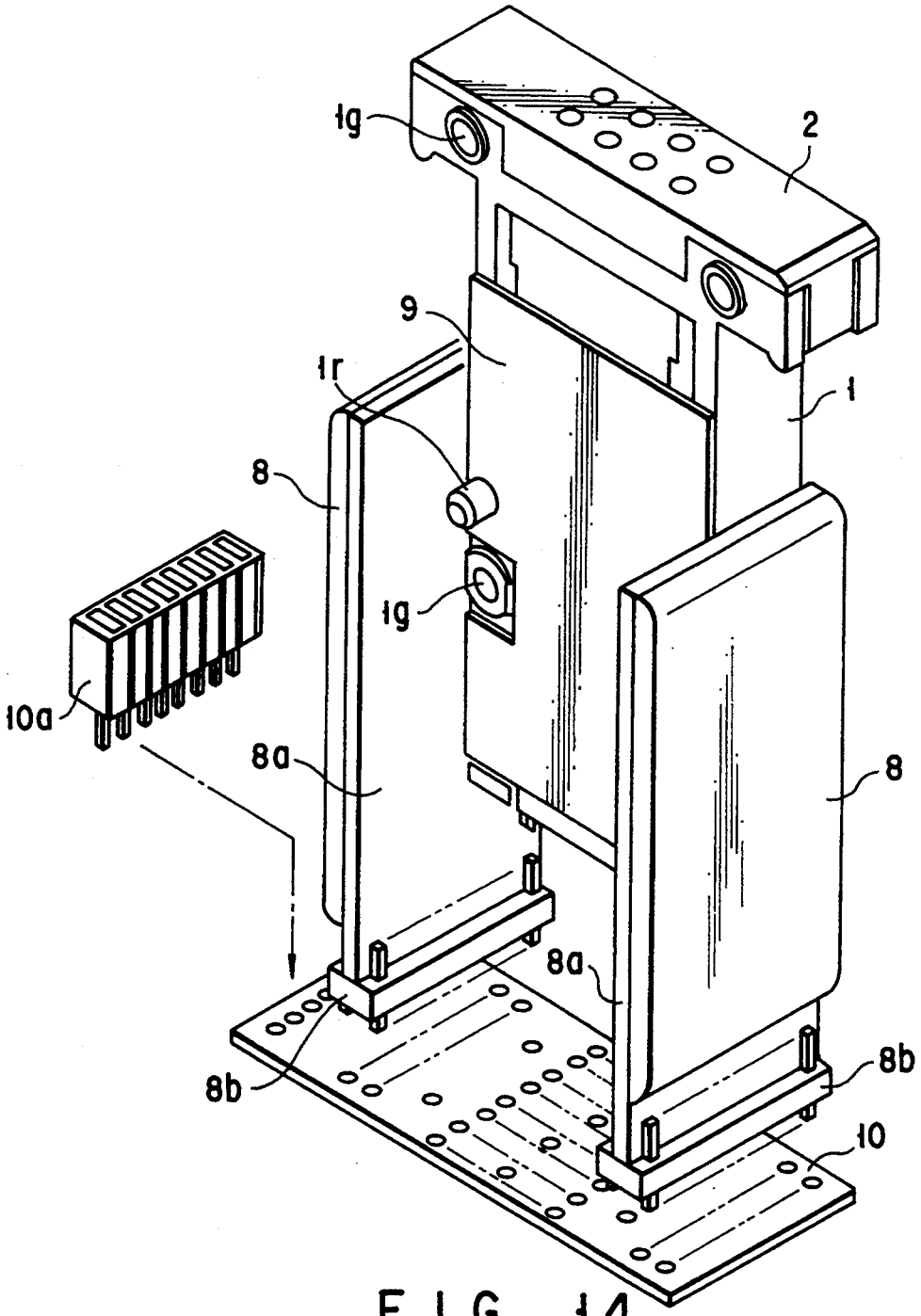


F I G. 14