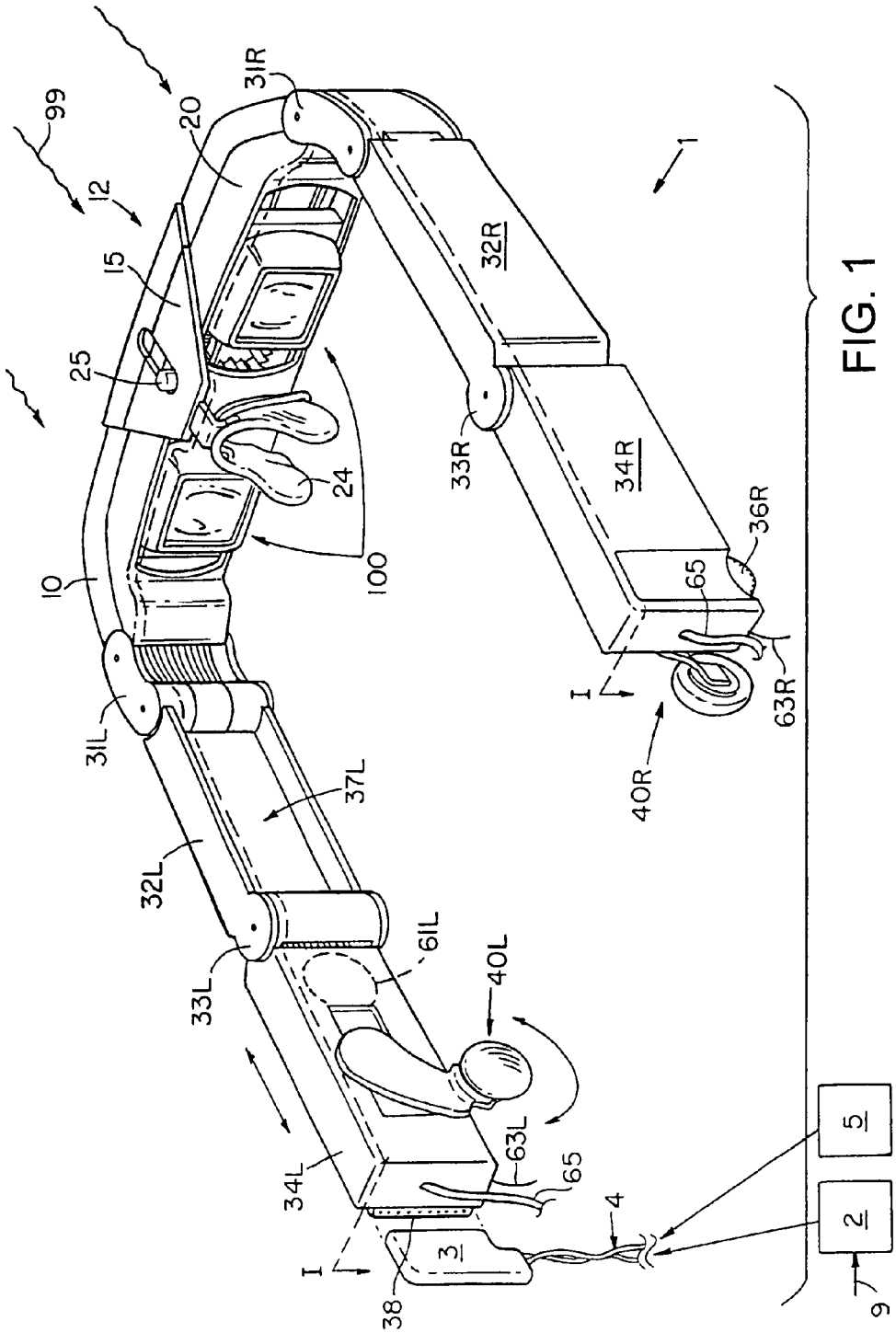
99
12
15
25
20
31R
10
24
100
32R
33R
34R
36R
65
63R
40R
I
31L
37L
32L
33L
61L
40L
63L
65
34L
I
38
3
4
5
2
9
1

FIG. 1