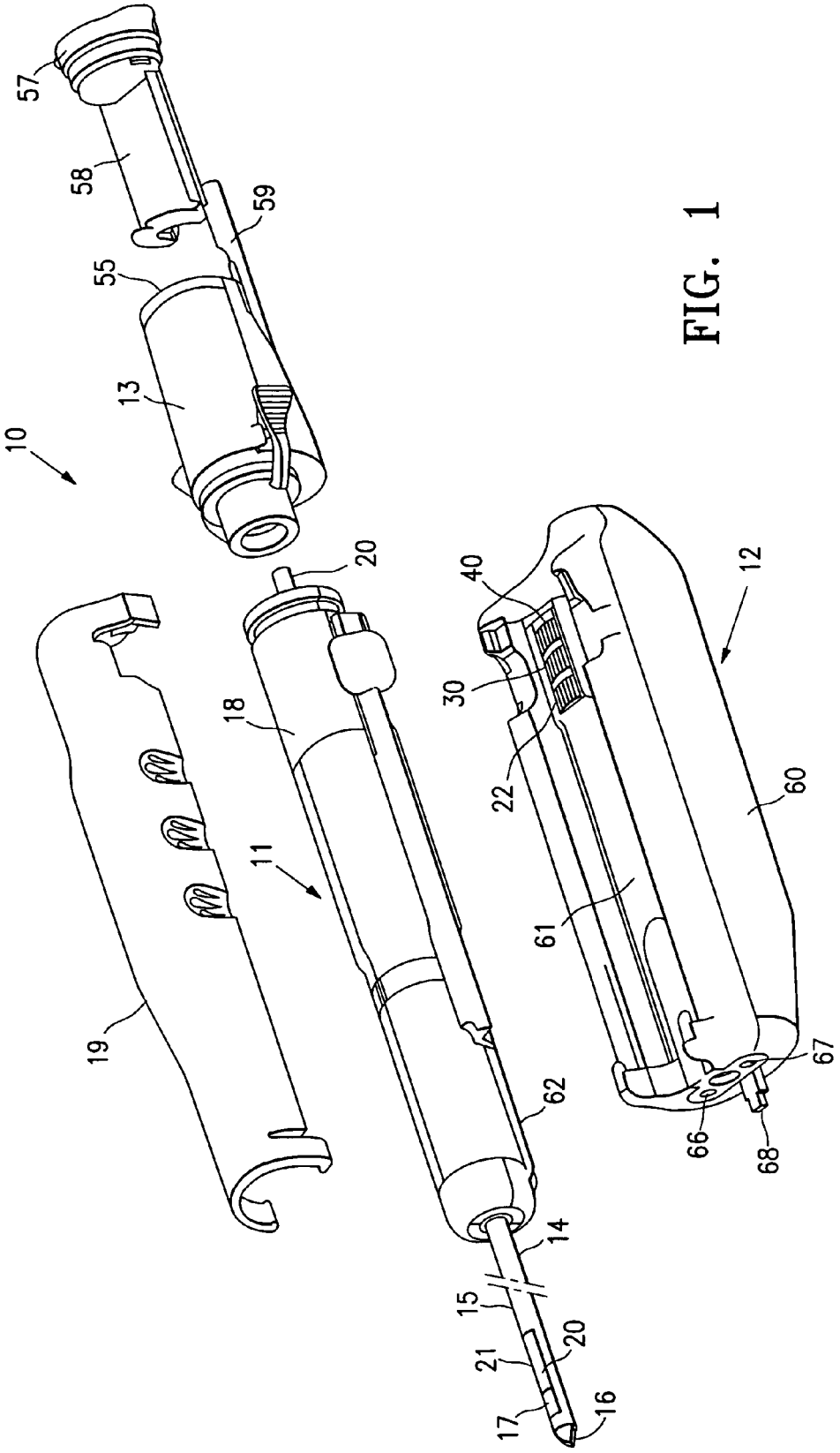
10
57
58
59
55
13
20
18
11
19
40
30
22
12
60
61
62
66
67
68
14
15
21
20
17
16

FIG. 1