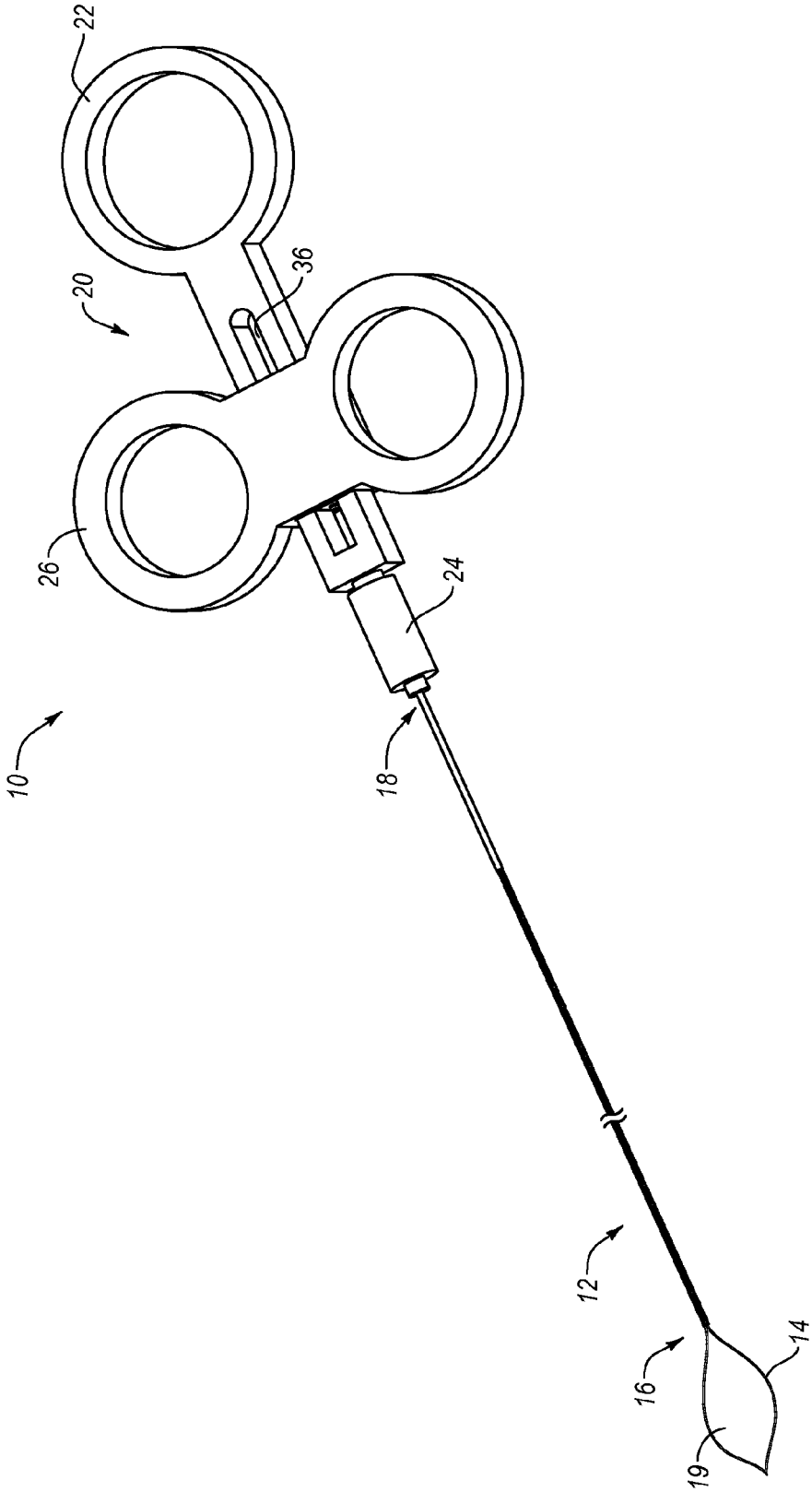


Fig. 1A