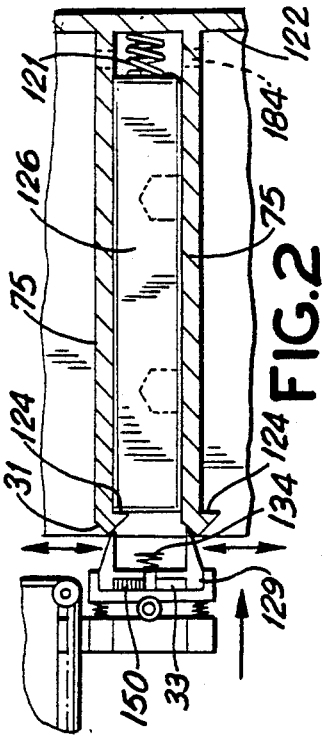


FIG.2

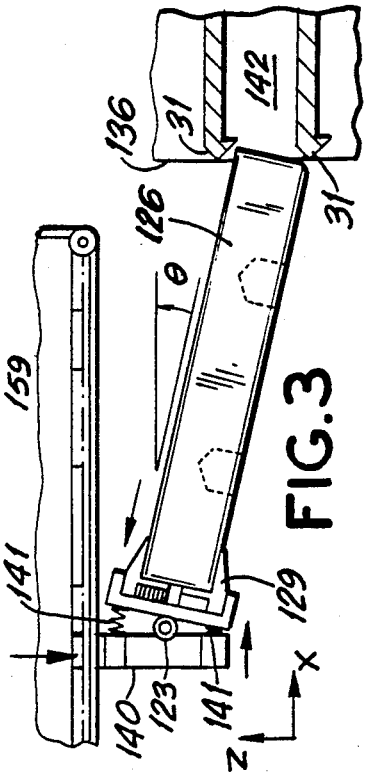


FIG.3

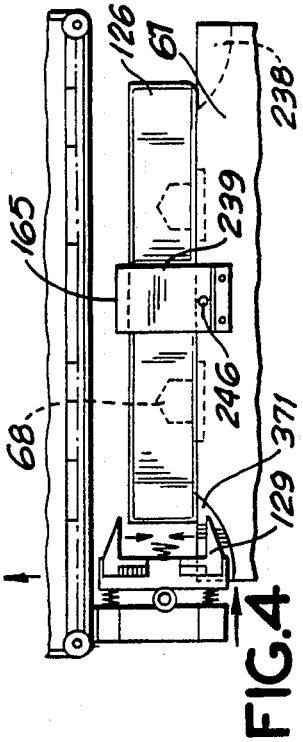


FIG.4

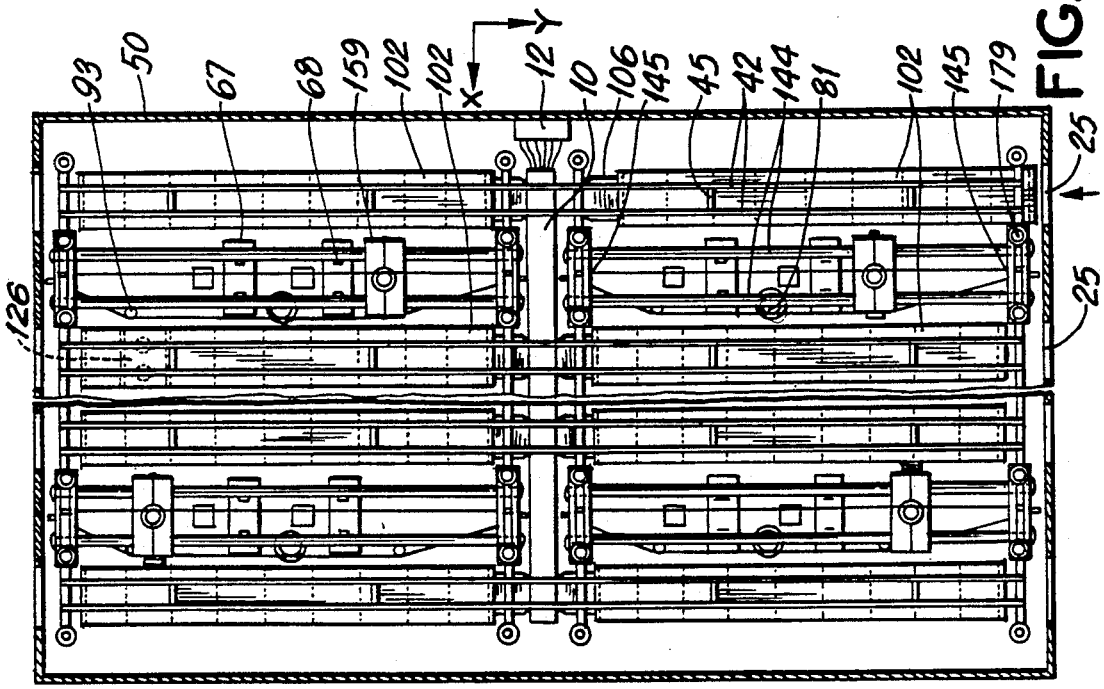


FIG.1B