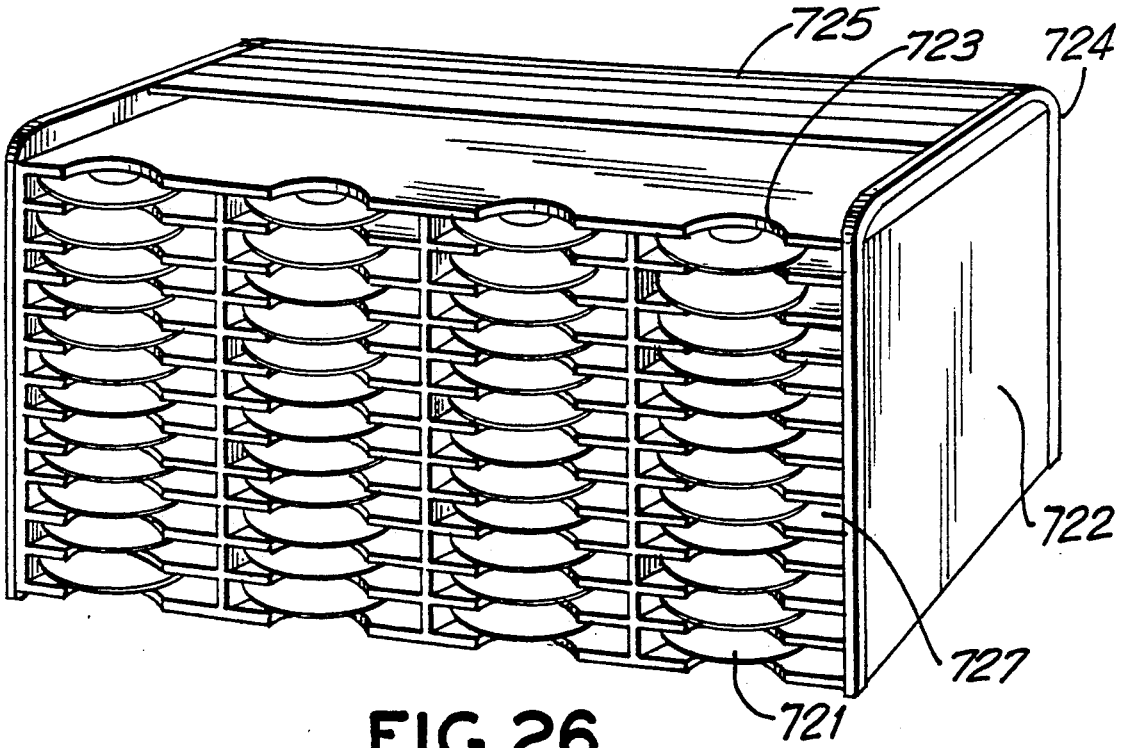
725
723
724
722
727
721

FIG.26

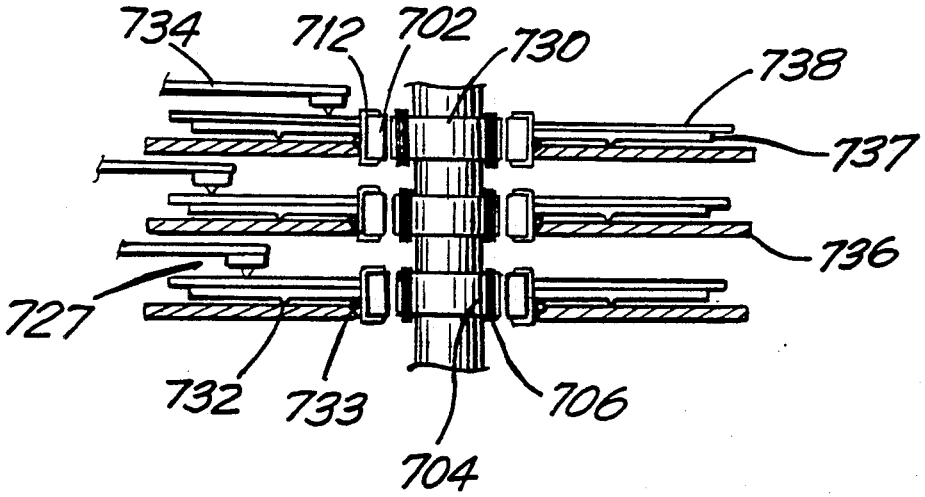
734
712
702
730
738
737
736
727
732
733
706
704

FIG.27