Fig. 1.

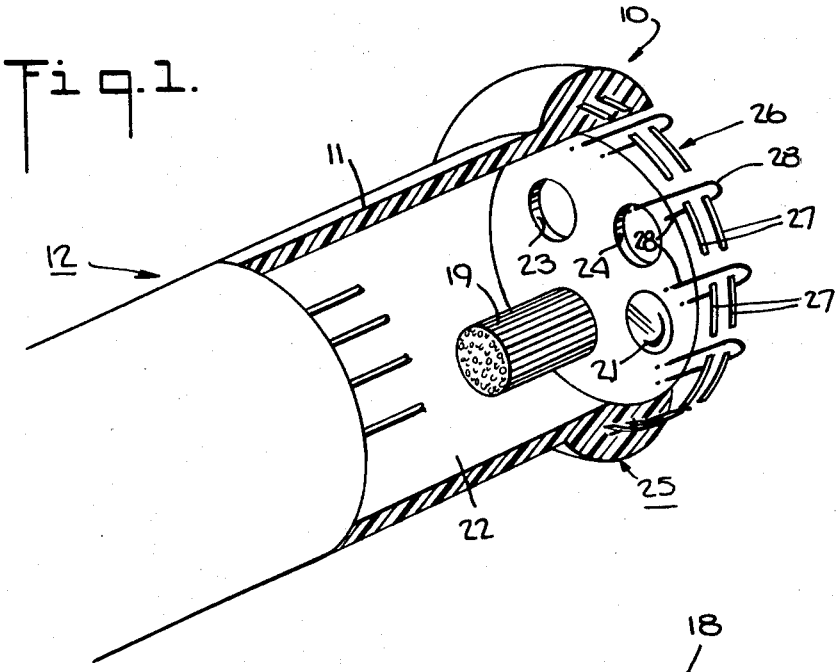

Fig. 3.

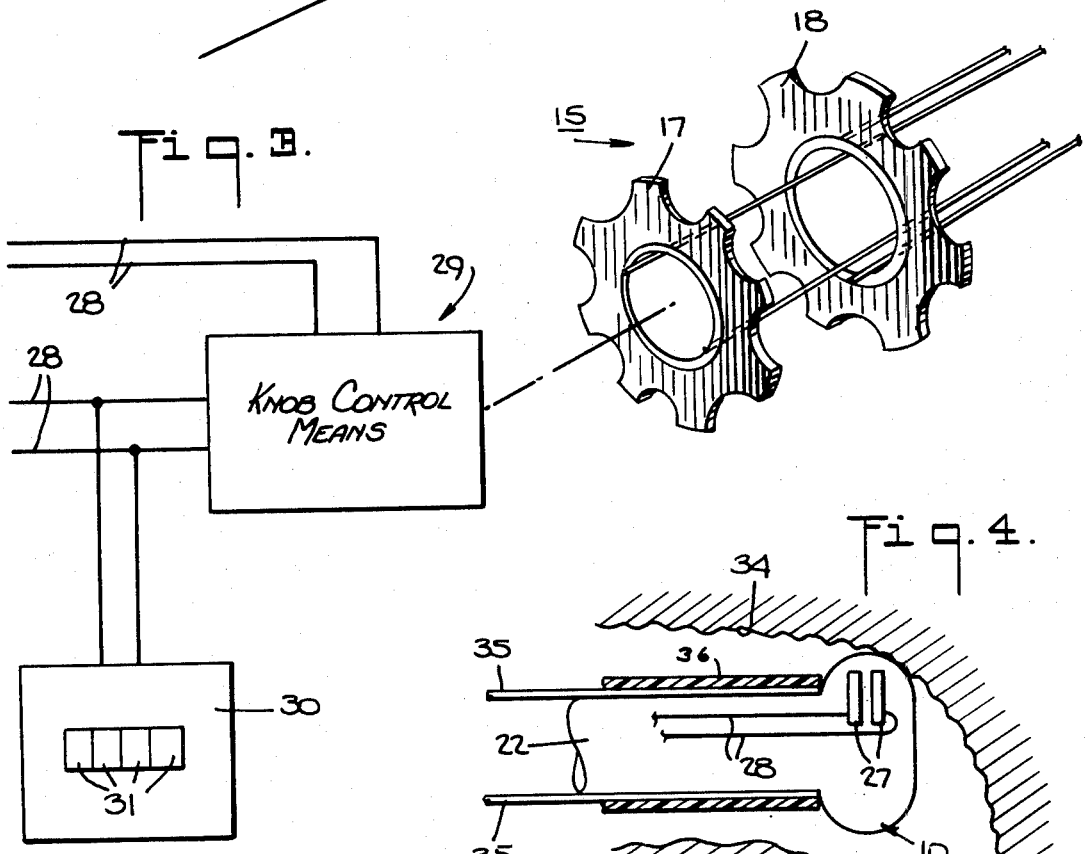
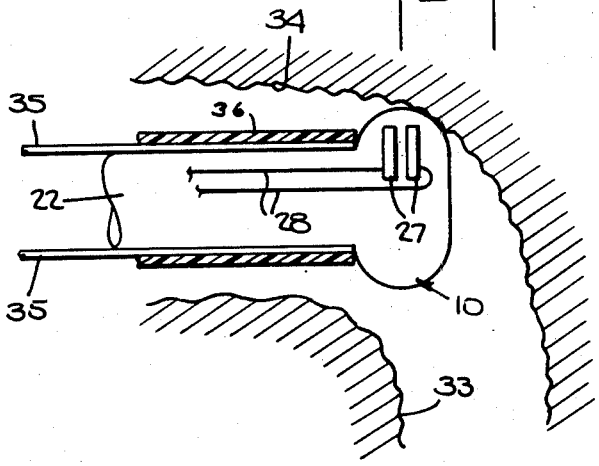
Fig. 4.