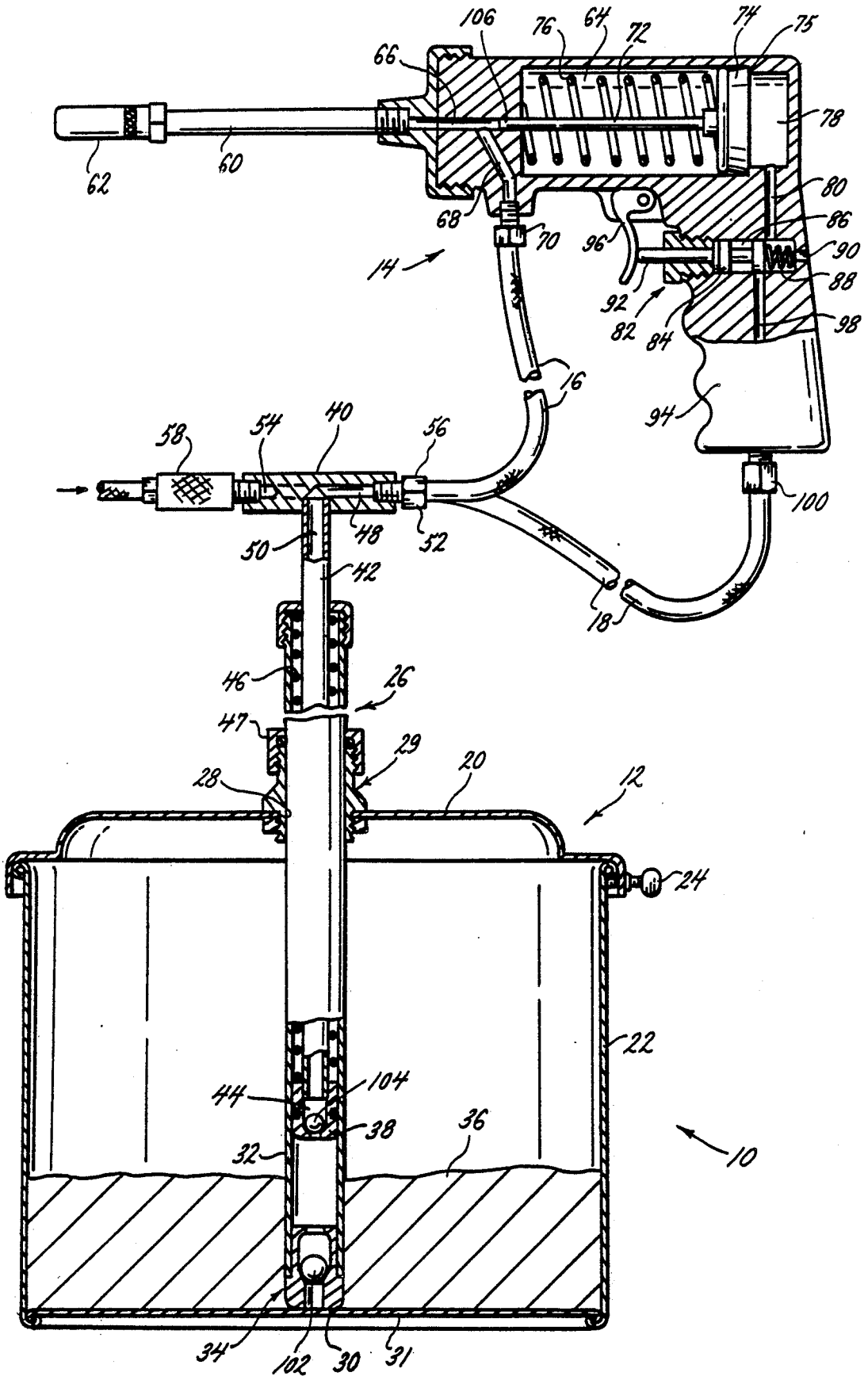
106
76
64
72
74
75
66
78
62
60
80
68
70
86
96
90
14
88
92
82
84
98
16
94
58
54
40
56
100
50
48
52
42
18
46
26
47
29
20
28
12
24
22
104
44
38
36
32
10
34
102
30
31