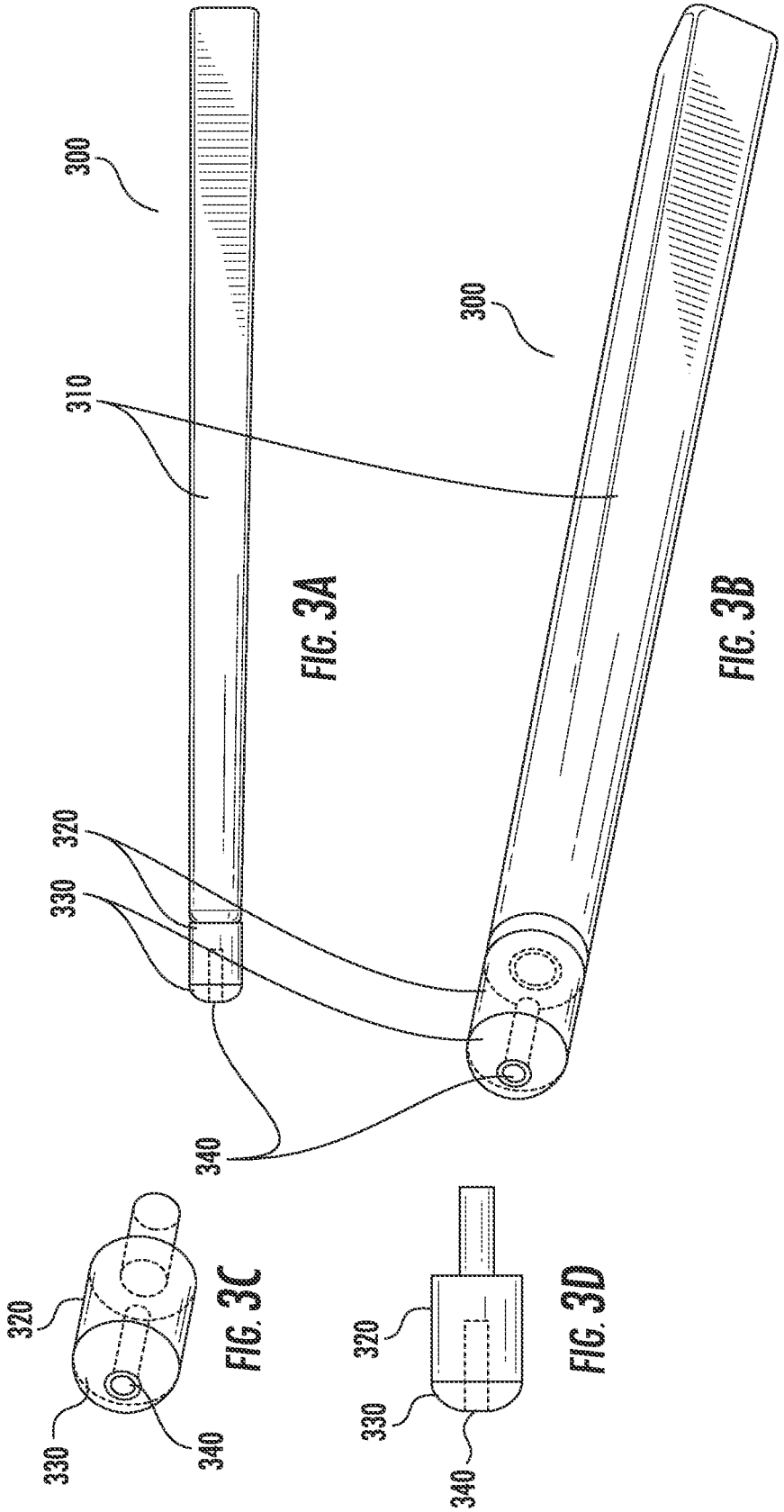


FIG. 3A

FIG. 3B

FIG. 3C

FIG. 3D