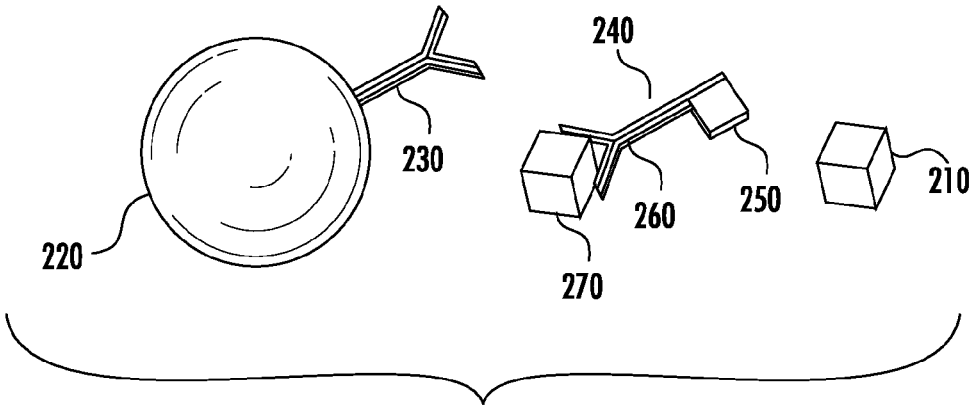

FIG. 2A

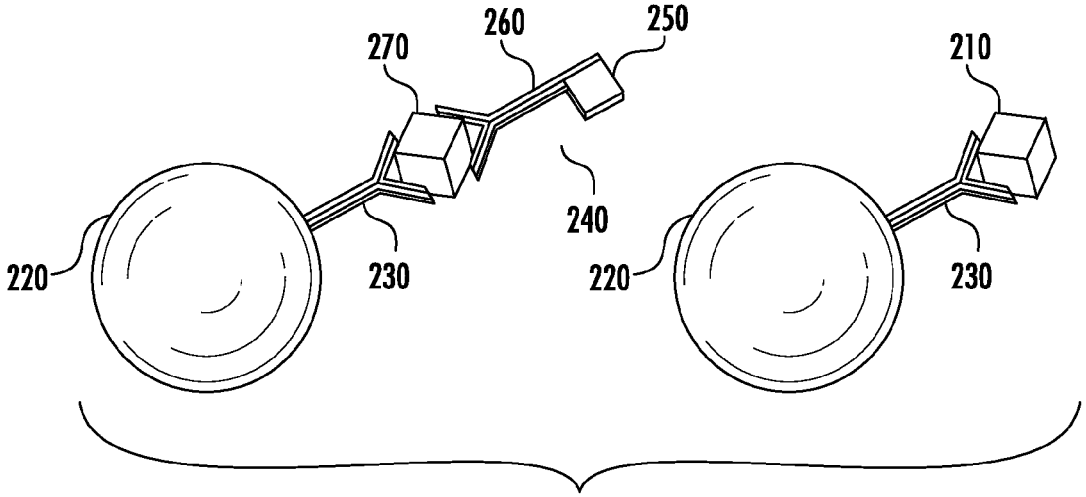

FIG. 2B