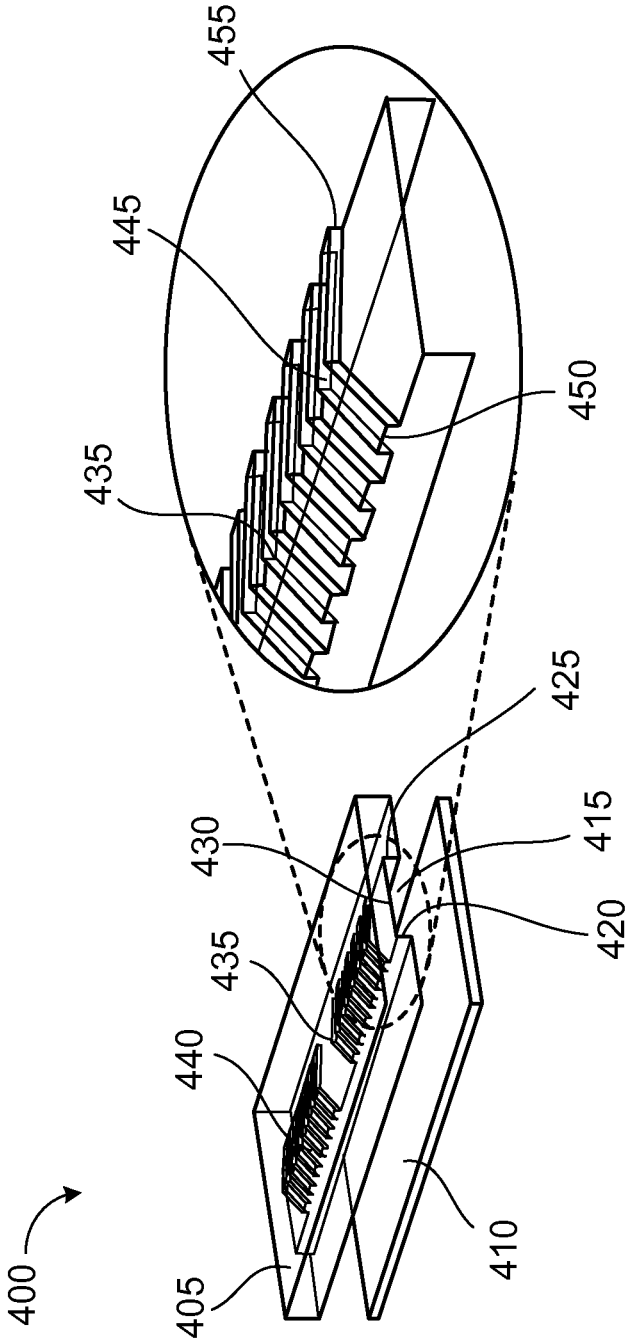


FIG. 4A