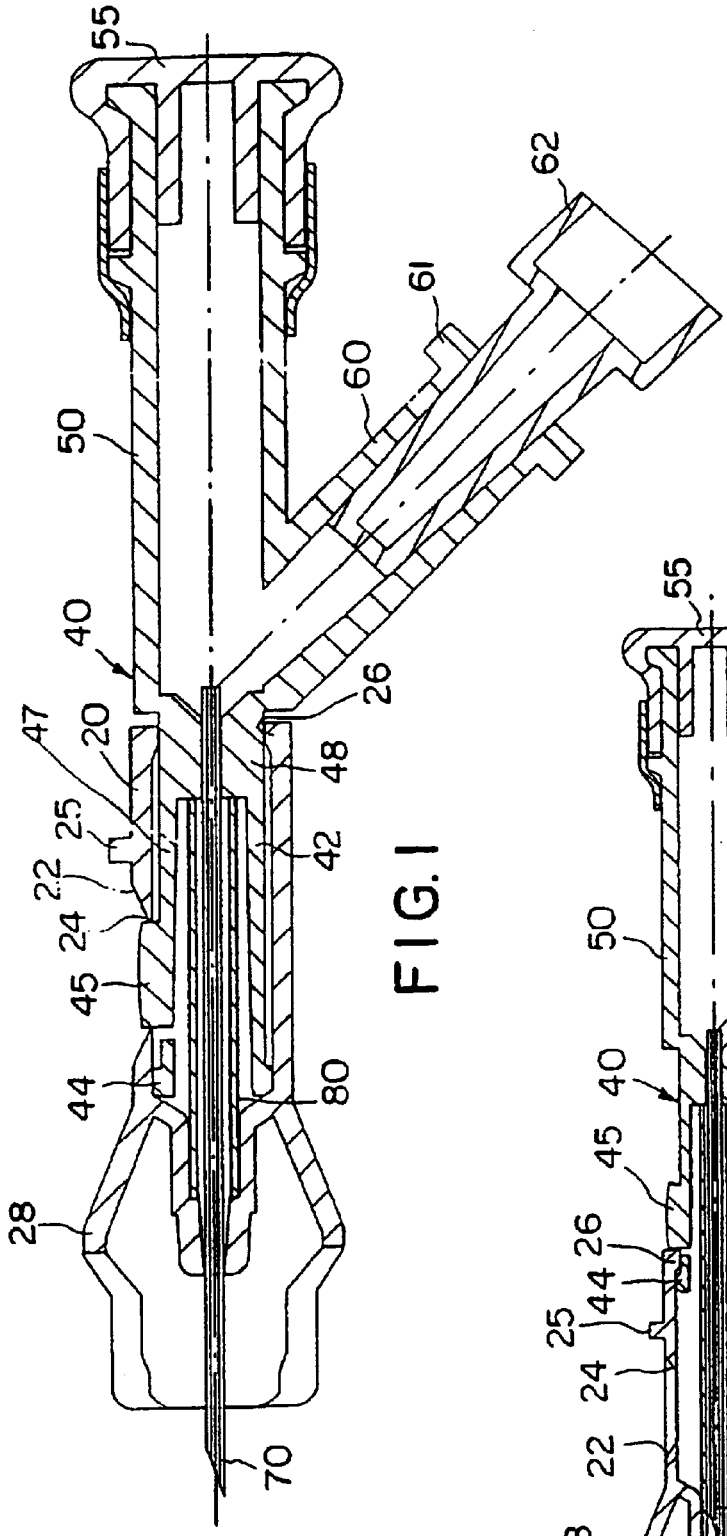
55
62
61
60
50
40
47
20
26
48
25
42
22
24
45
44
80
28
70

FIG. 1

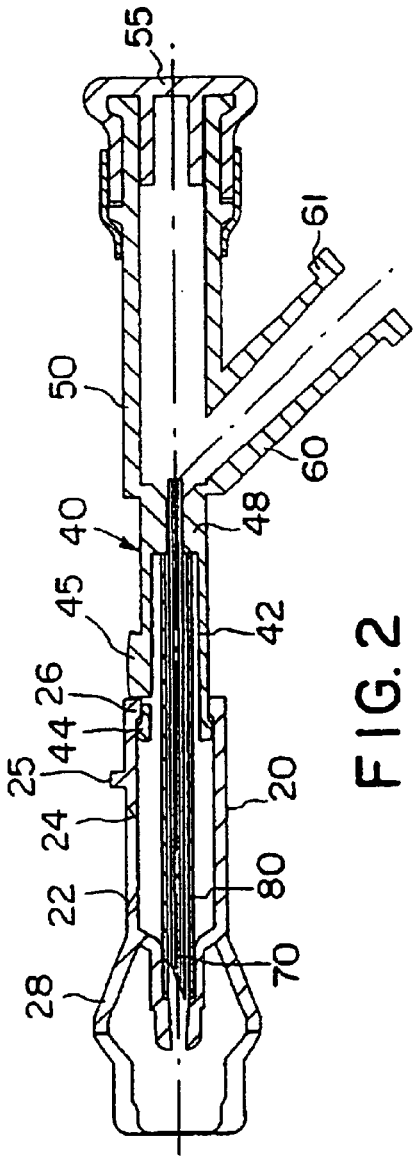
55
61
50
60
40
48
45
42
26
44
25
20
24
80
22
70
28

FIG. 2