Fig. 1.

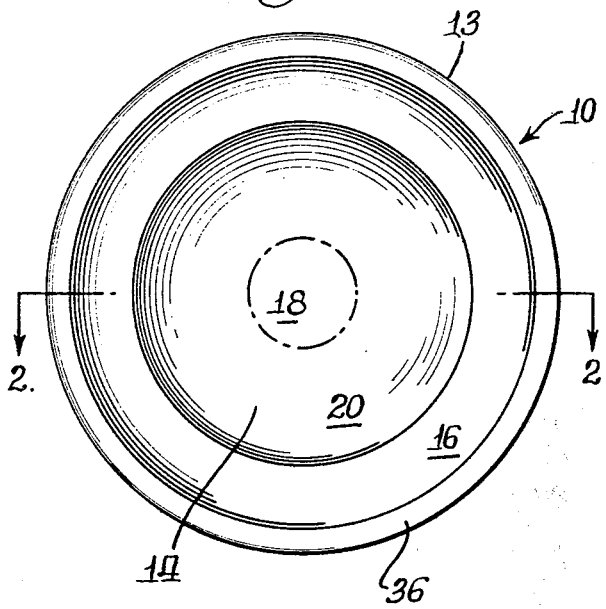

Fig. 3a.

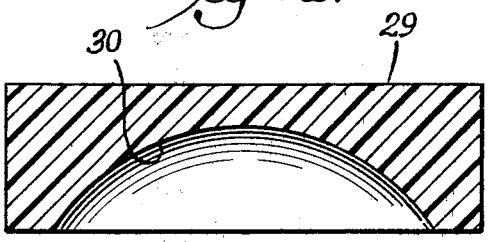

Fig. 3b.

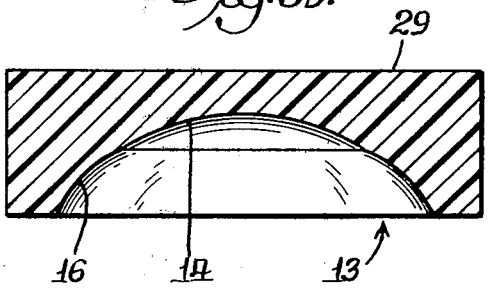

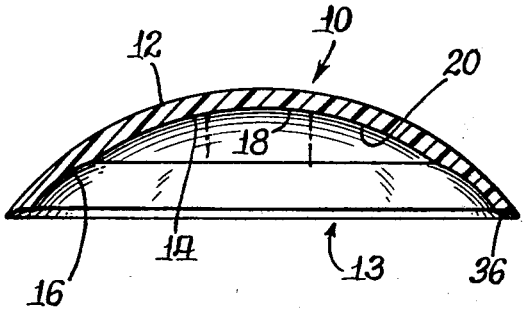

Fig. 2.
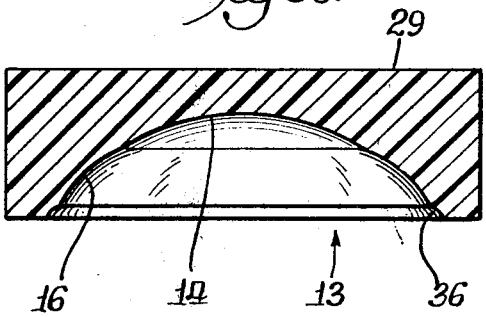
Fig. 3c.