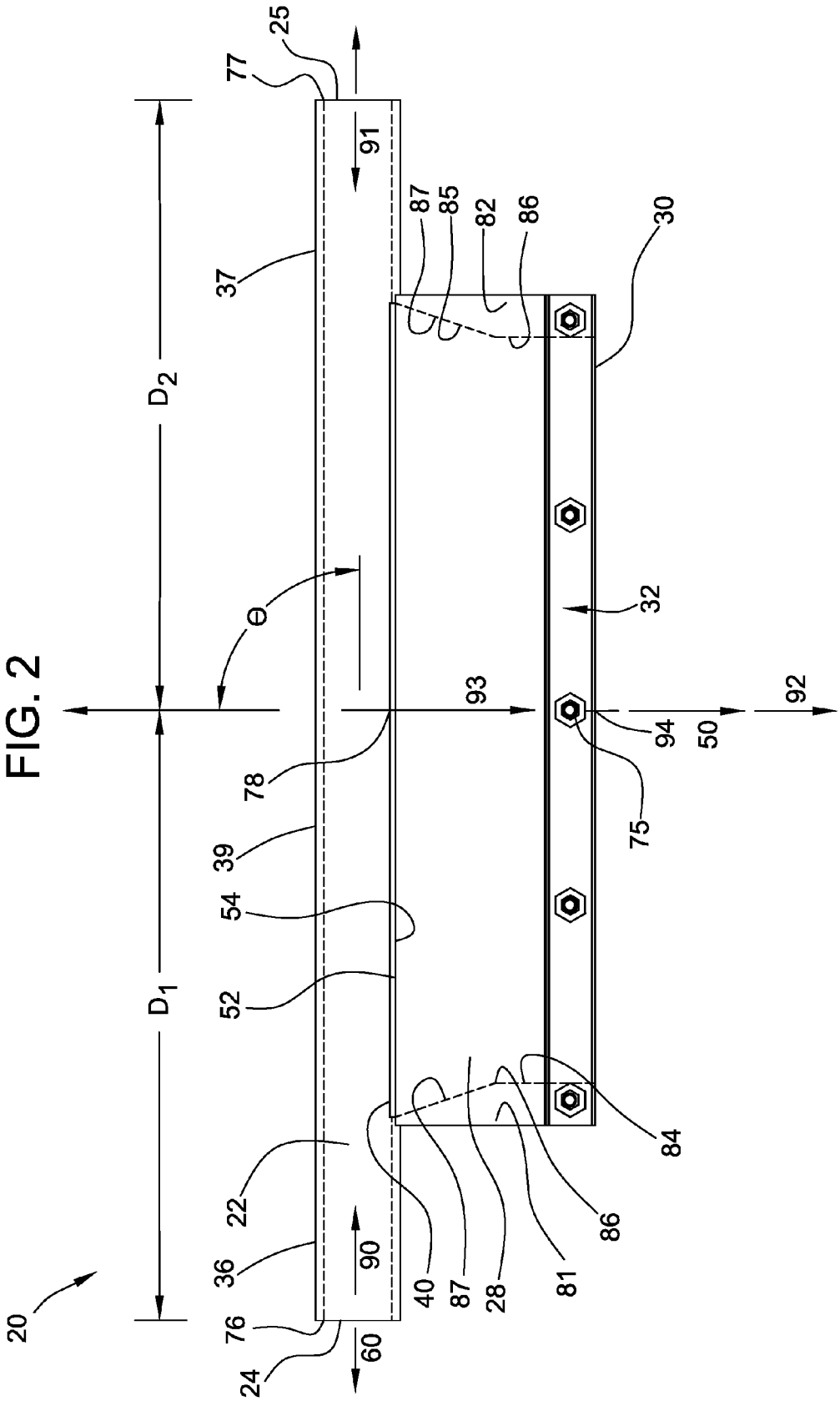
25
77
91
87
85
82
86
30
37
D_2
θ
32
93
92
94
50
78
75
39
54
52
D_1
84
22
86
36
90
40
87
28
81
20
76
60
24

FIG. 2