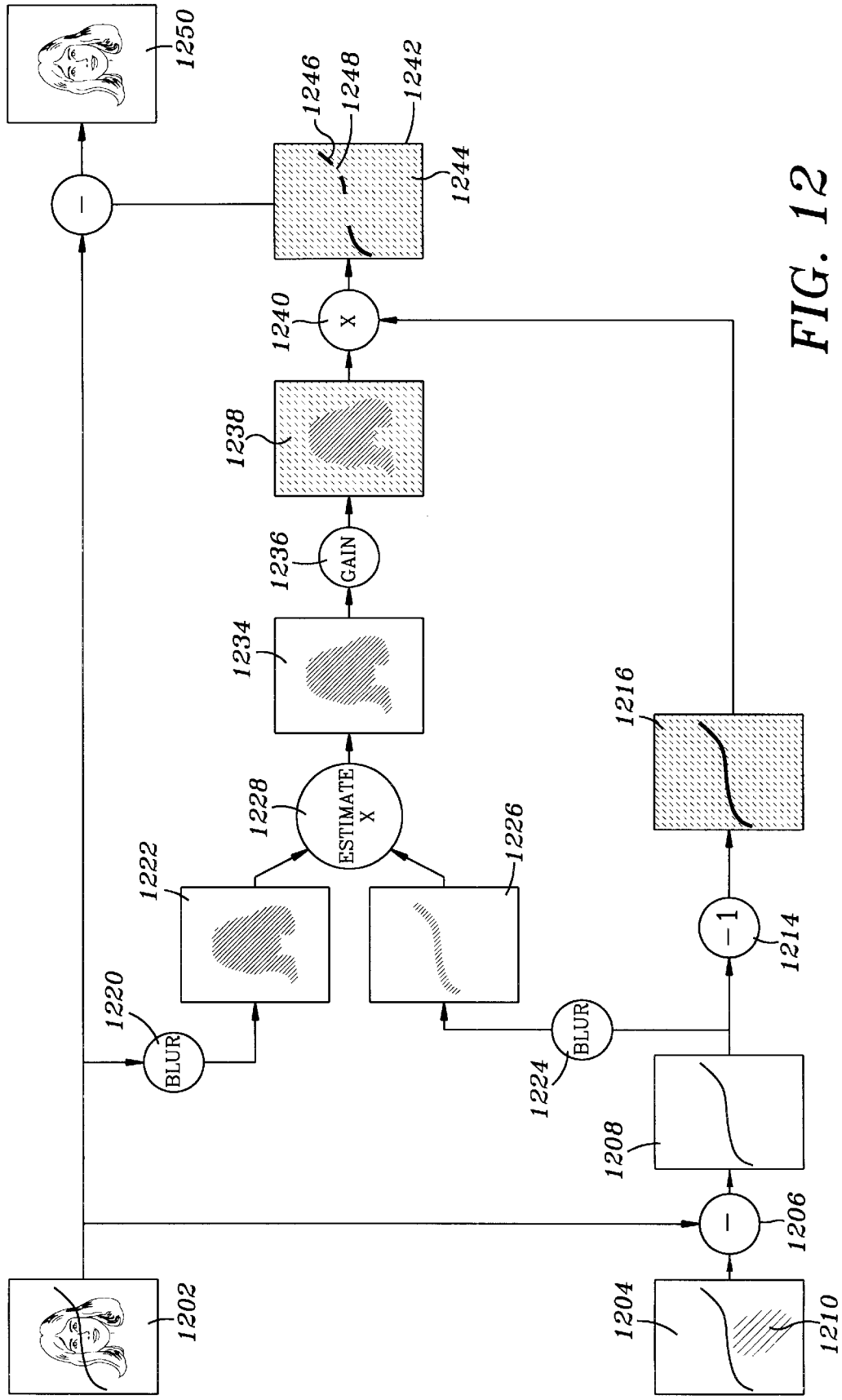
1250
1246
1248
1242
1244
1240
X
1238
1236
GAIN
1234
1216
1228
ESTIMATE X
1222
1226
1220
BLUR
1224
BLUR
1214
−1
1208
1206
1202
1204
1210

FIG. 12