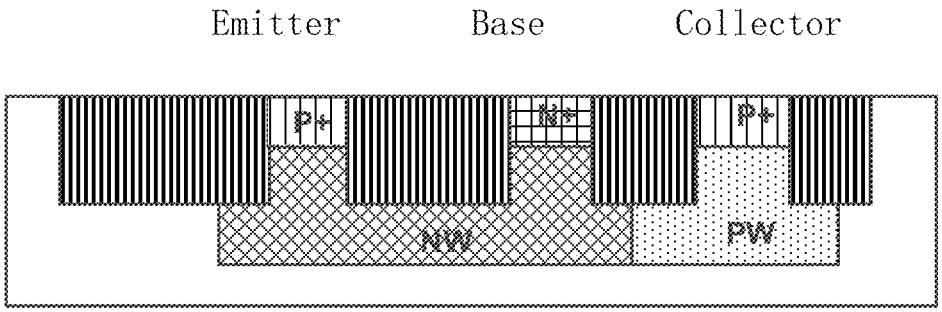

FIG. 1 (PRIOR ART)

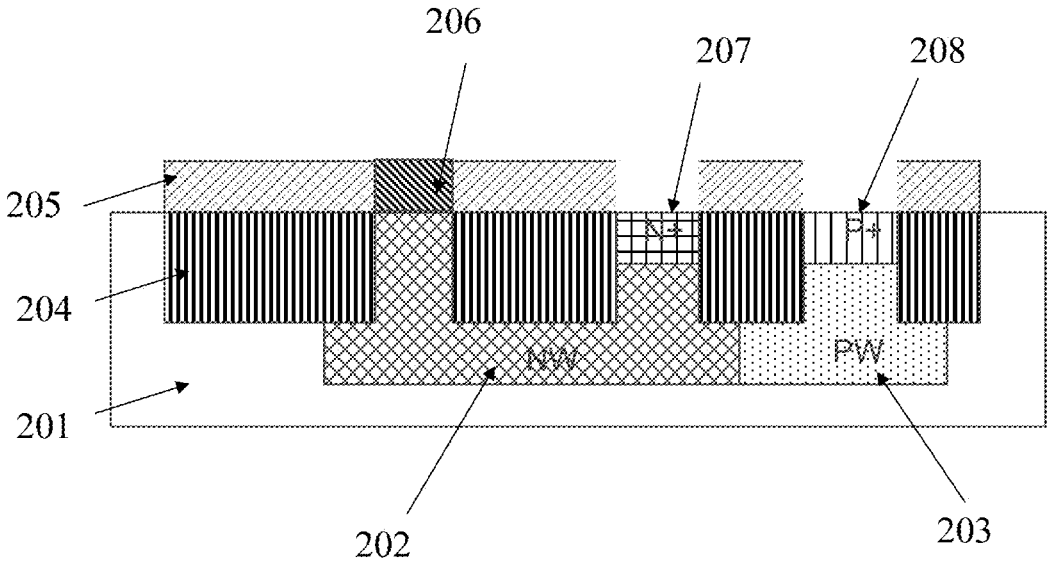

FIG. 2

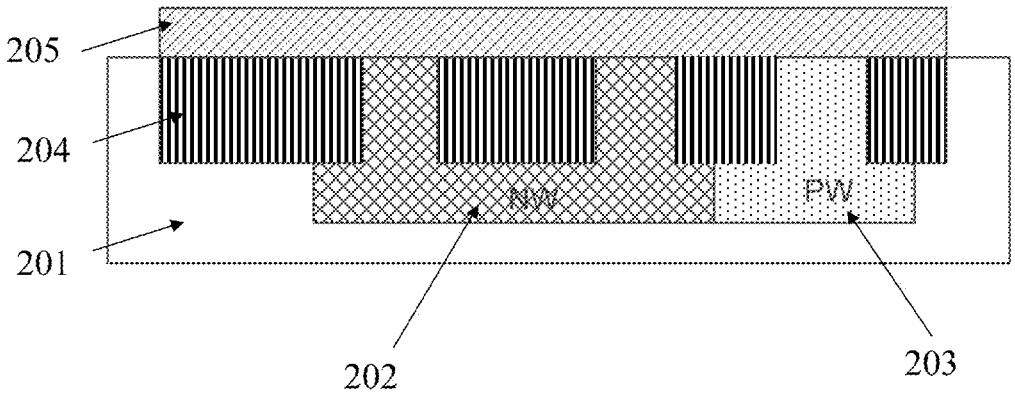

FIG. 3A