Fig. 2d

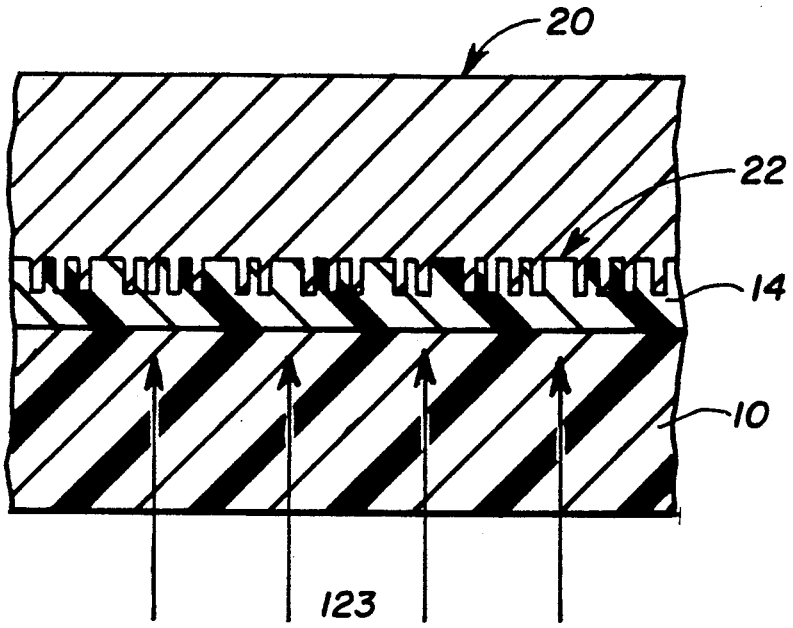

Fig. 2e

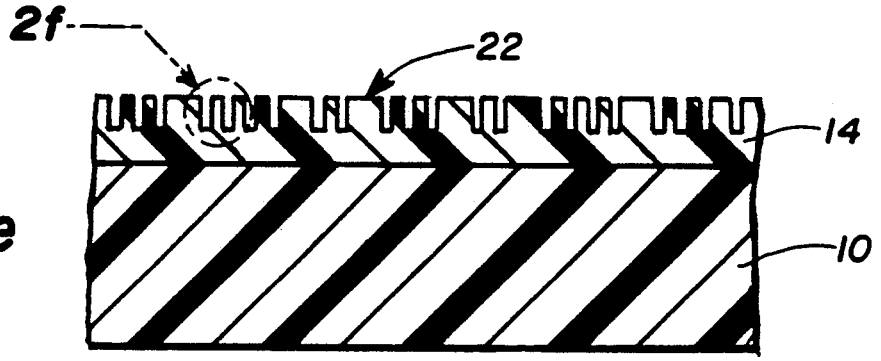
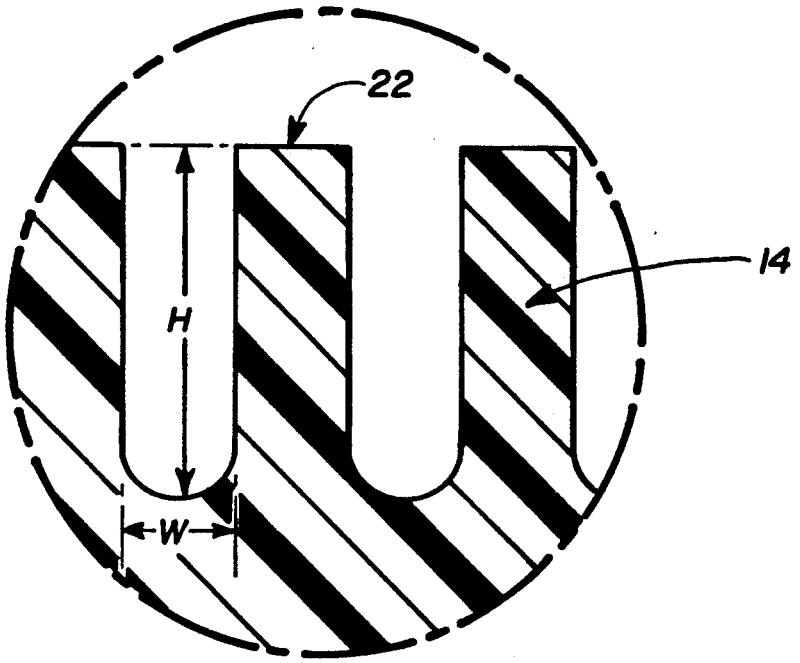
Fig. 2f