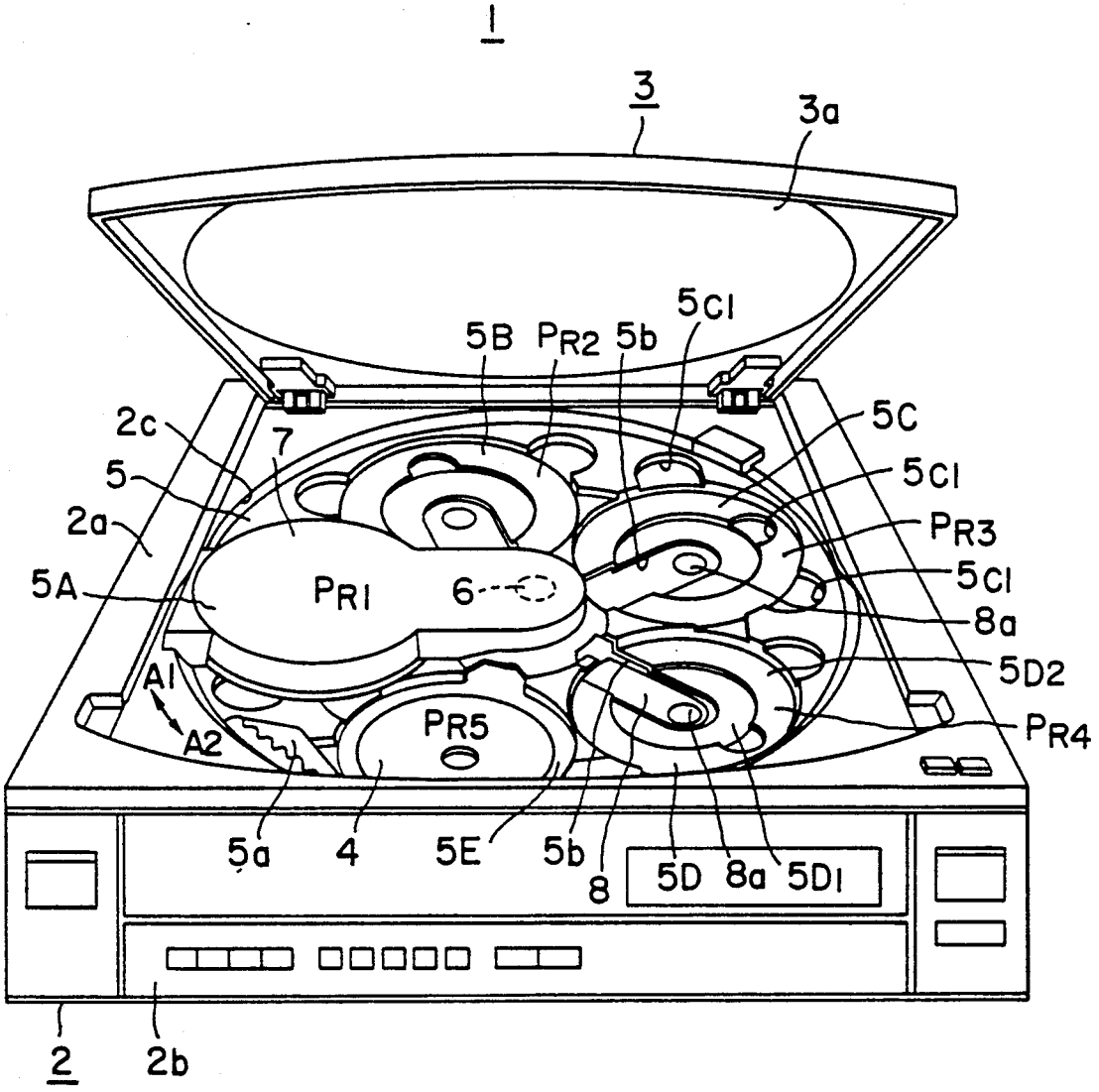
1
3
3a
5B
PR2
5b
5C1
2c
7
5
2a
5A
PR1
6
5C
5C1
PR3
5C1
8a
5D2
PR4
A1
A2
PR5
5a
4
5E
5b
8
5D
8a
5D1
2
2b

FIG. 2