FIG. 2

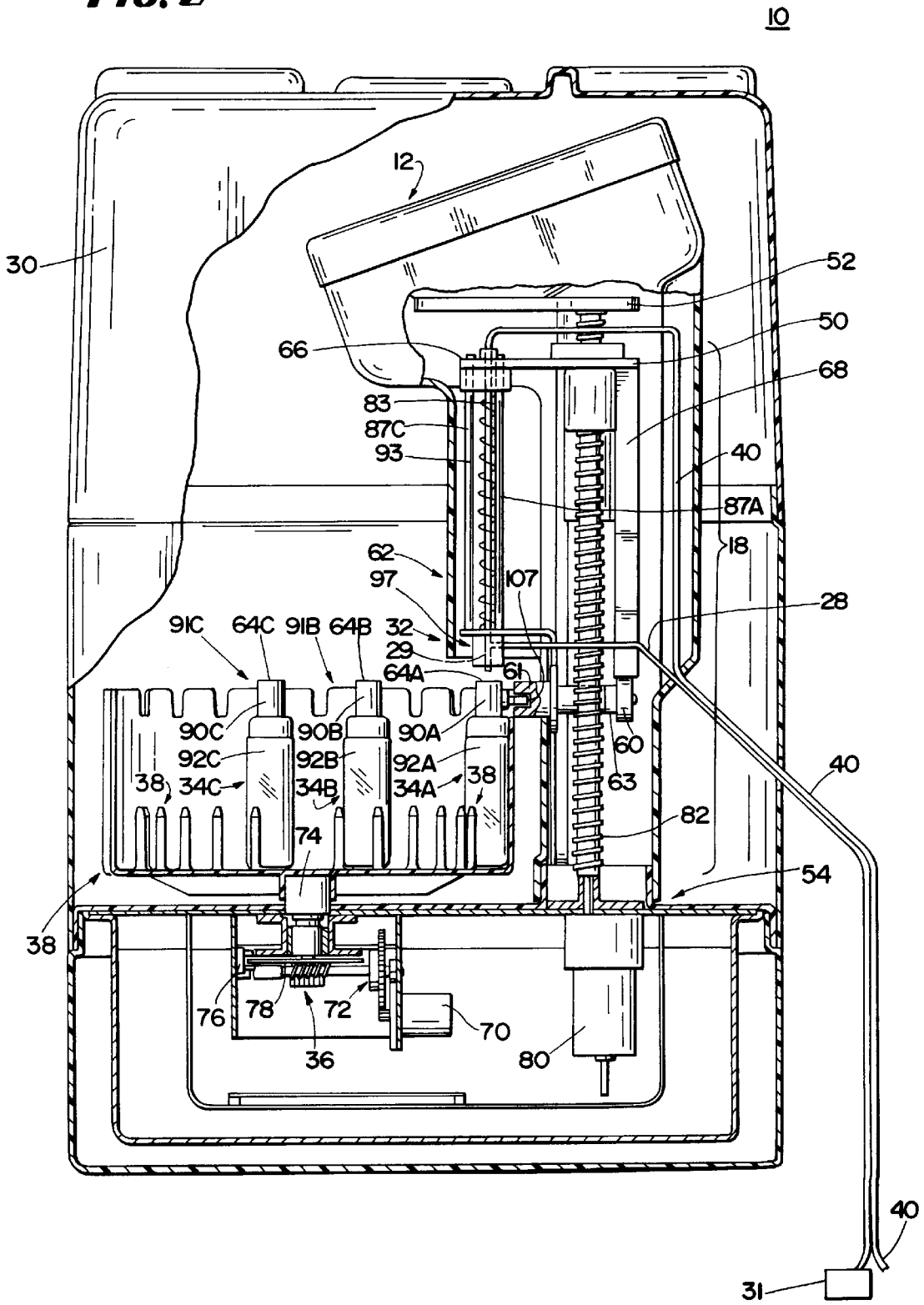
10
12
30
52
50
66
68
83
87C
93
40
87A
18
62
97
107
28
91C
64C
91B
64B
32
29
64A
61
90C
90B
90A
60
92C
92B
92A
63
38
34C
34B
34A
38
40
82
74
54
38
76
78
72
70
36
80
40
31