FIG 1A

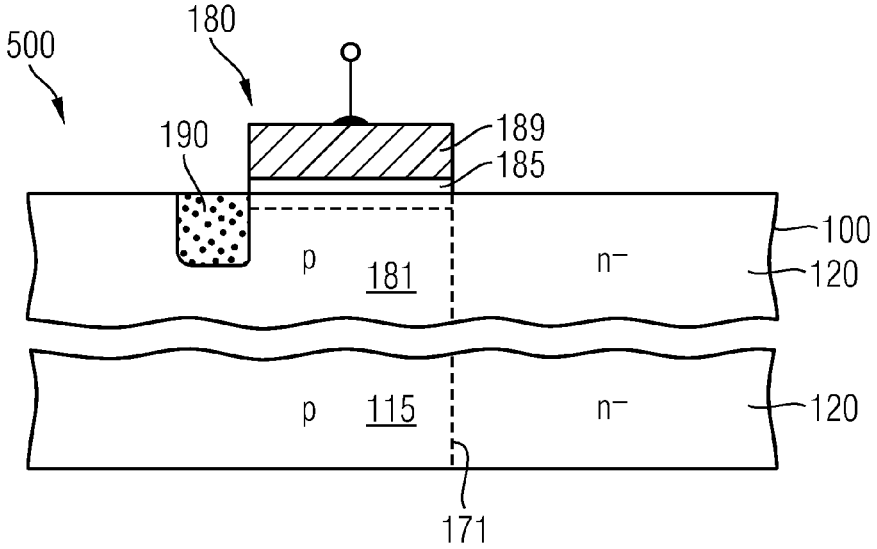
500
180
190
189
185
100
p
181
n−
120
p
115
n−
120
171

FIG 1B

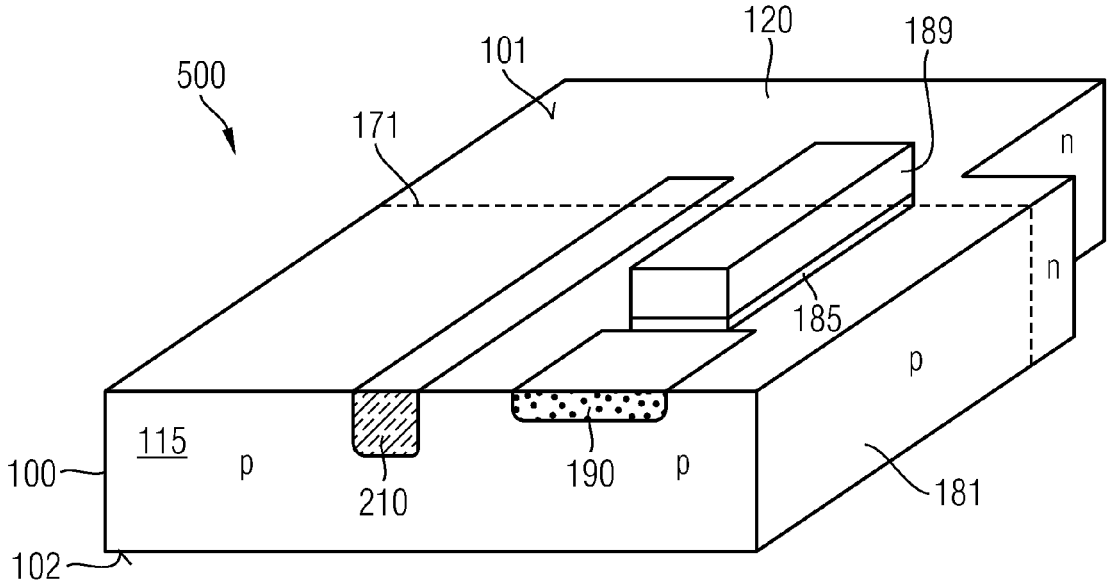
500
101
120
189
171
n
n
185
p
115
p
100
210
190
p
181
102