FIG. 1

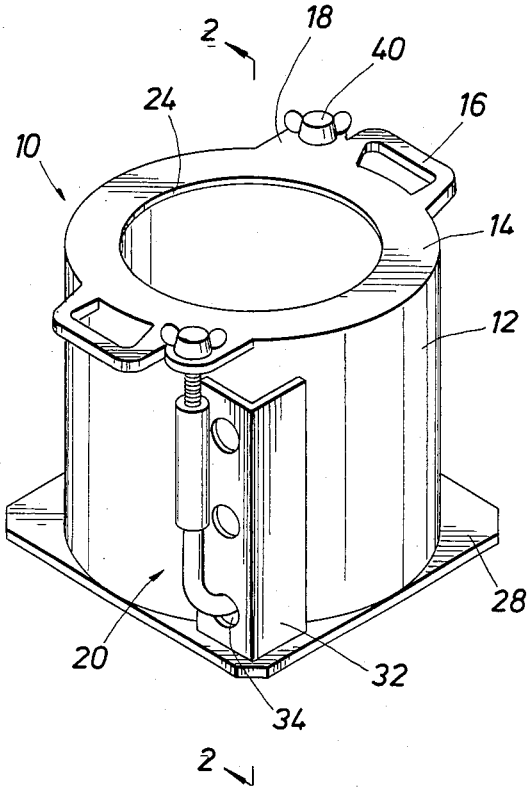

FIG. 3

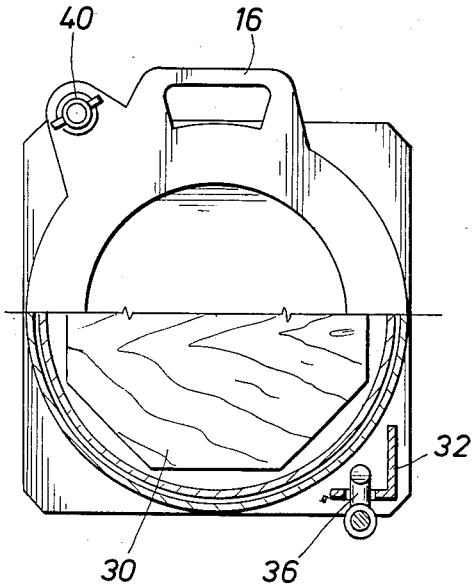

FIG. 7

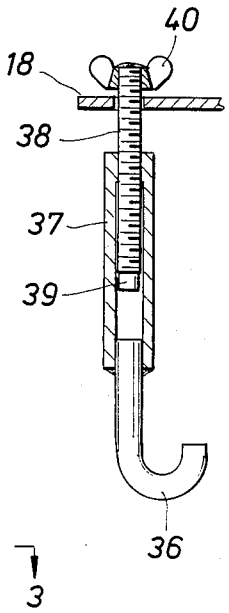
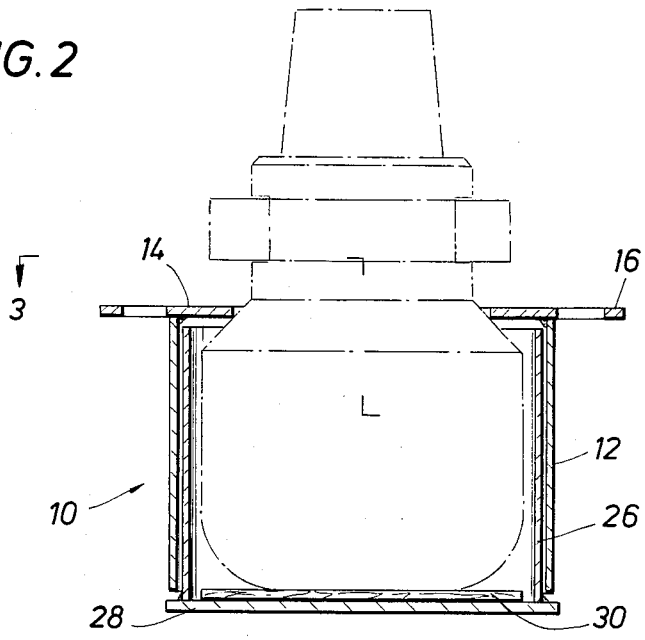
FIG. 2