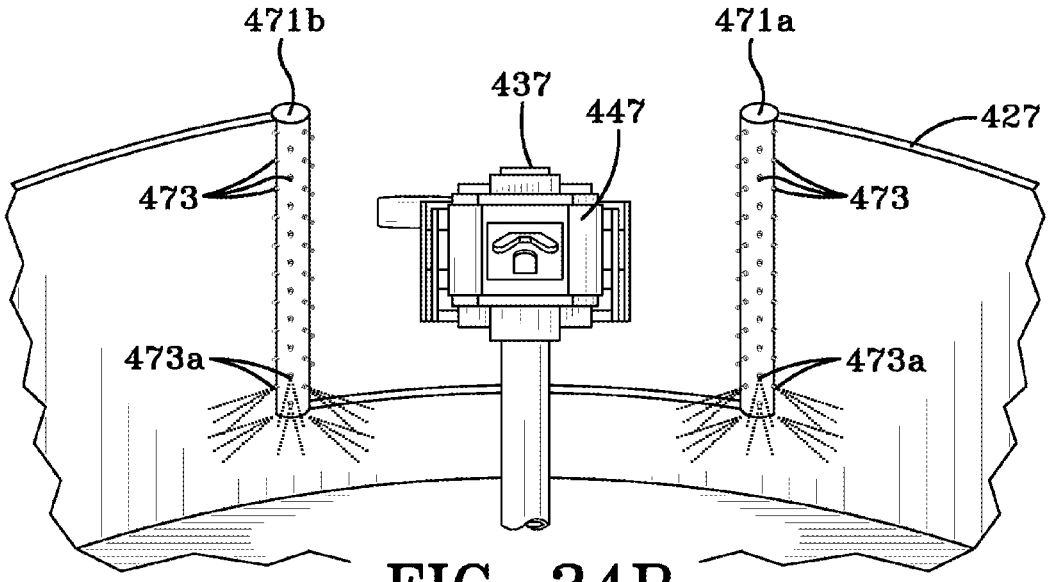

FIG-34B

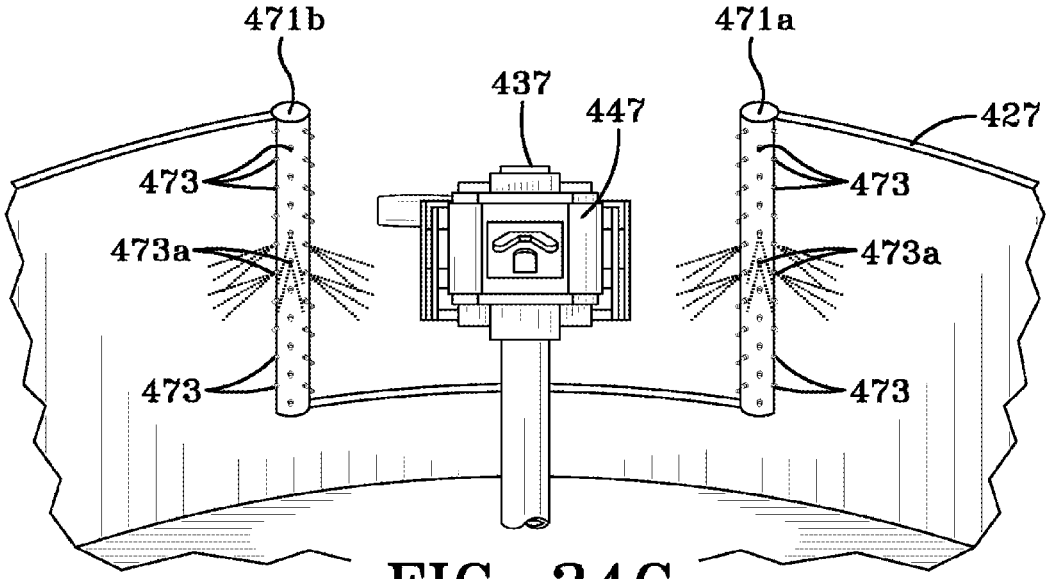

FIG-34C