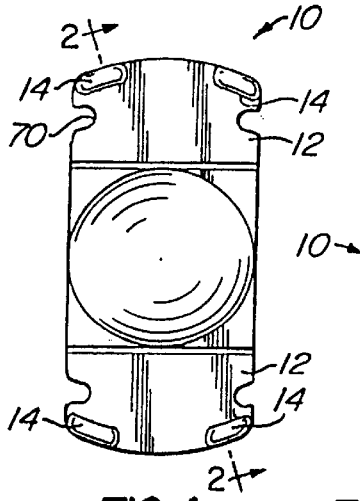

FIG.-1

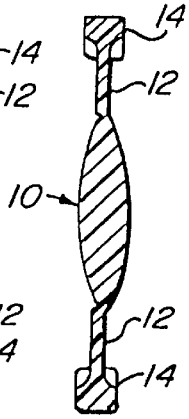

FIG.-2

FIG.-3A

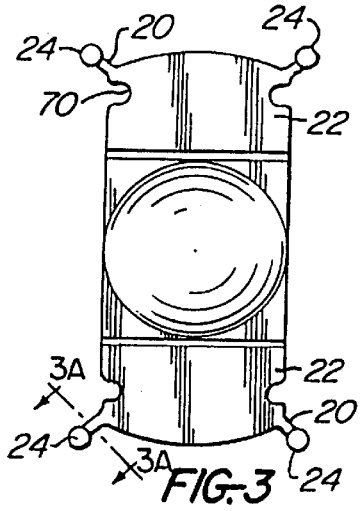

FIG.-3

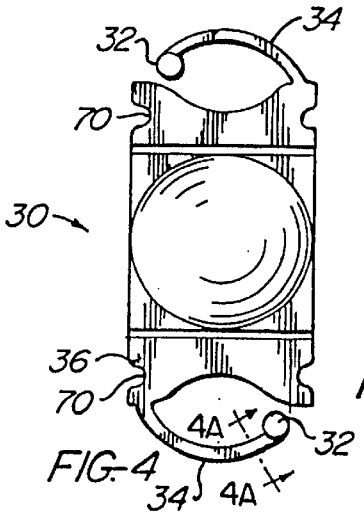

FIG.-4

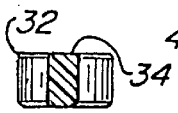

FIG.-4A

FIG.-5A

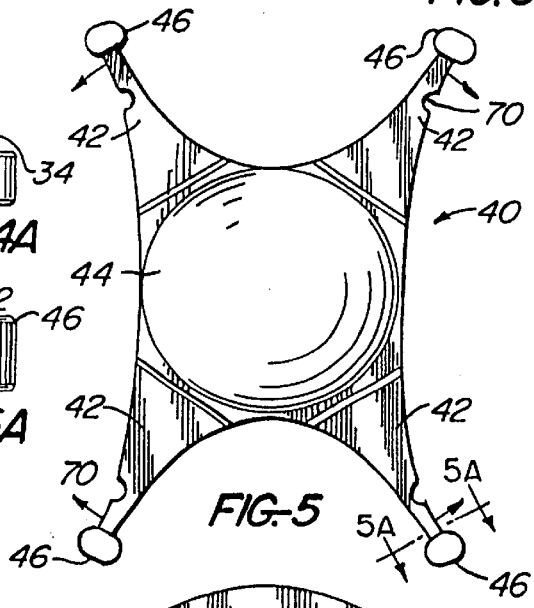

FIG.-5

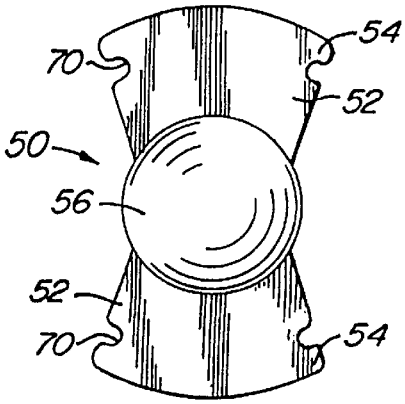

FIG.-6

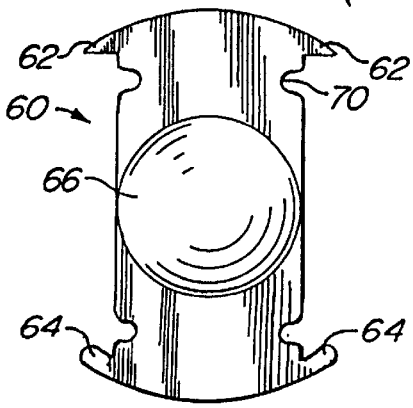

FIG.-7