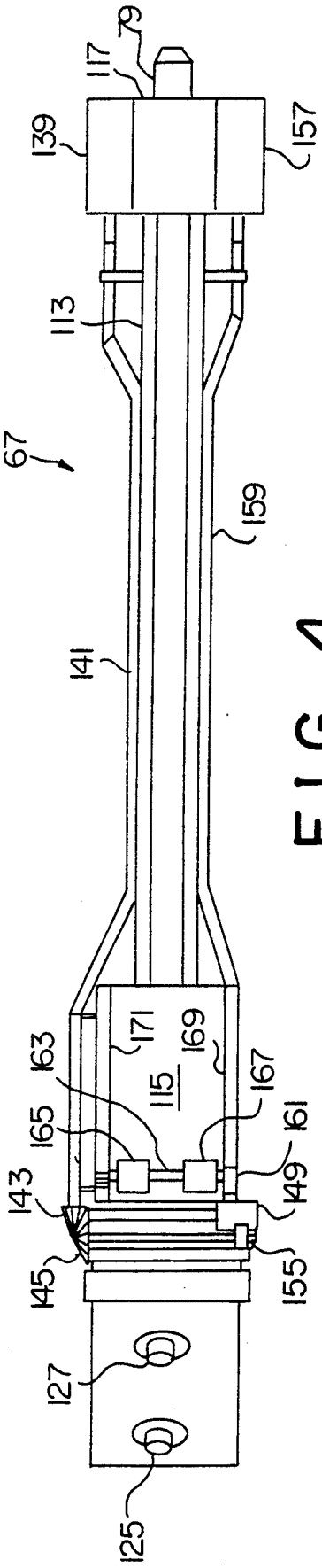
79
117
139
157
113
67
159
141
163
171
169
115
167
165
161
143
149
145
155
127
125

FIG. 4

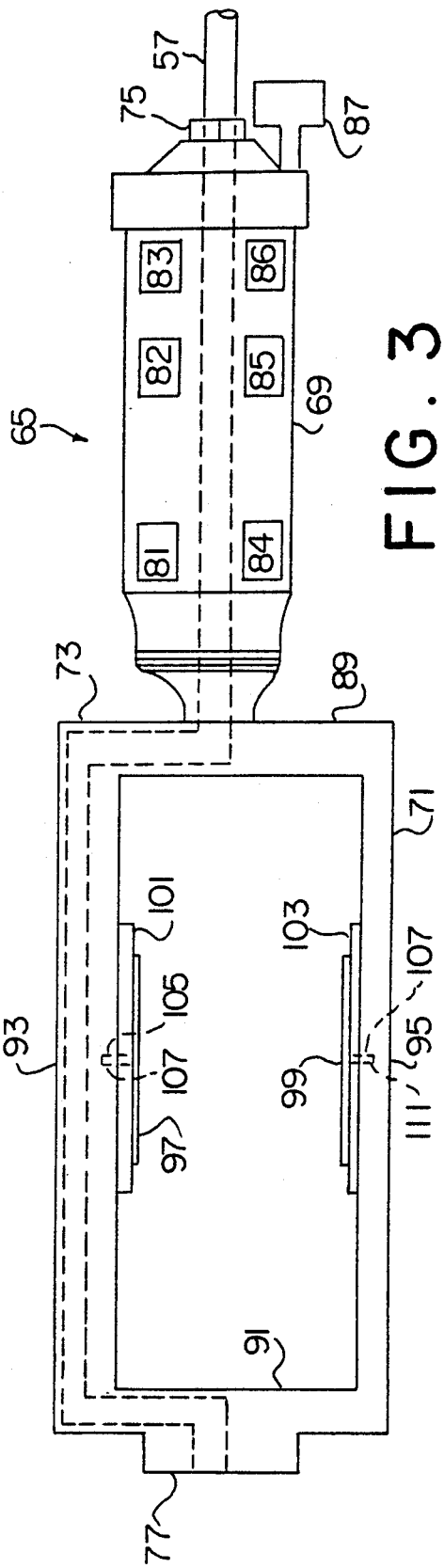
57
75
87
83
86
82
85
65
69
81
84
73
89
71
101
103
107
105
93
107
95
99
111
97
91
77

FIG. 3