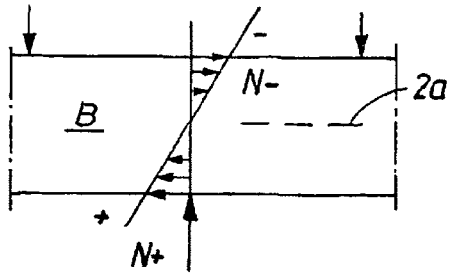

Fig. 1

Fig. 2

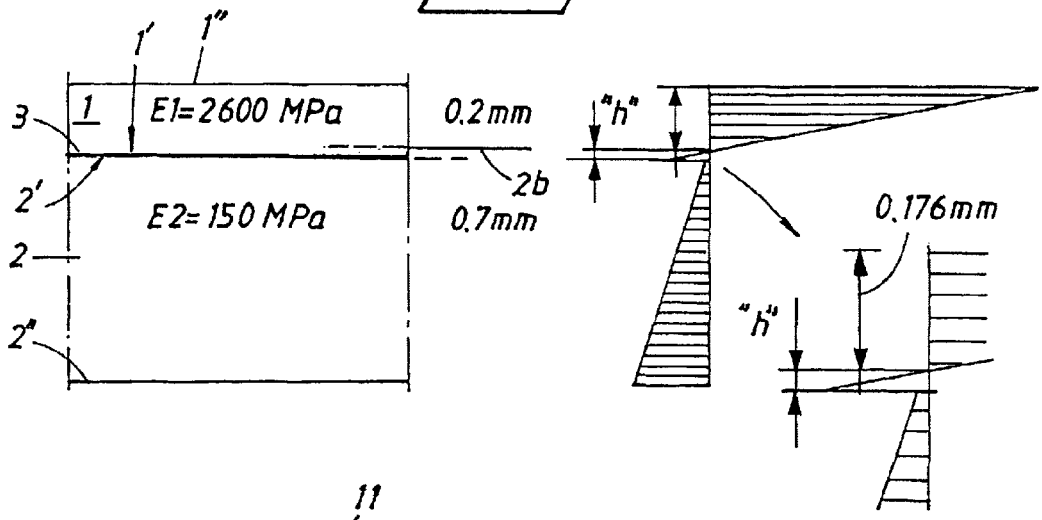

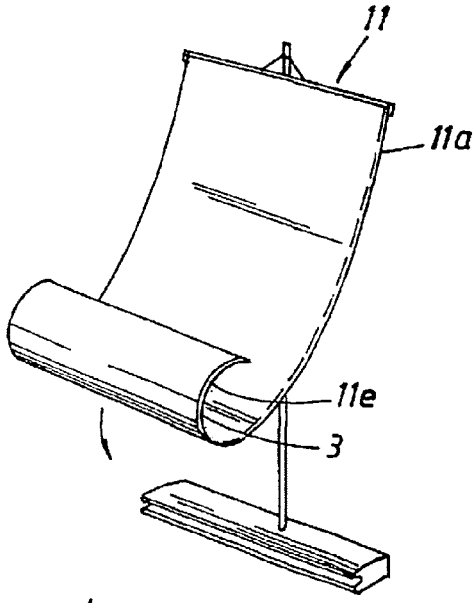

Fig. 3

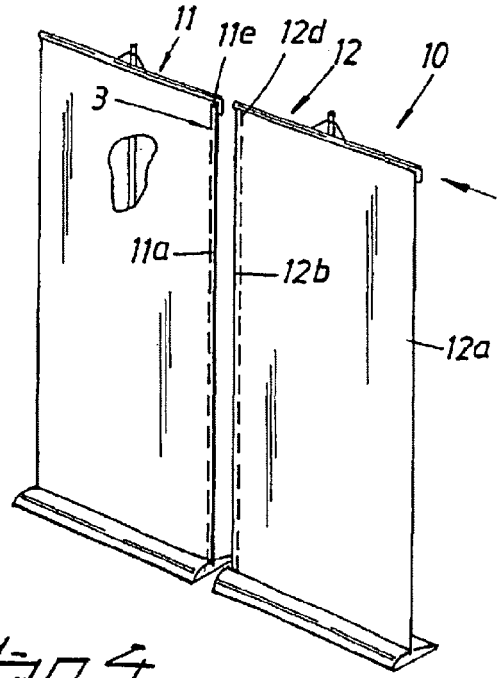

Fig. 4