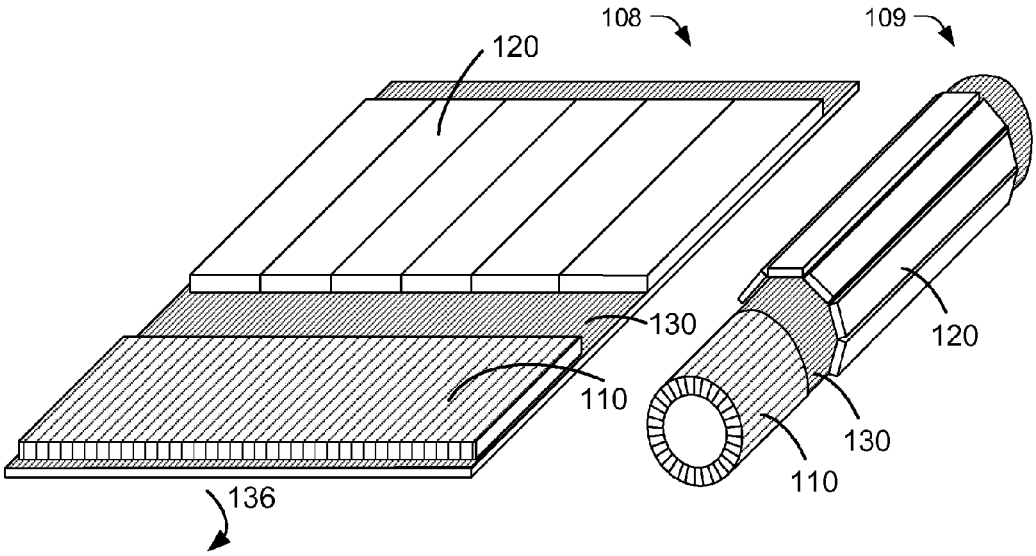

FIG. 1A FIG. 1B