FIG. 9

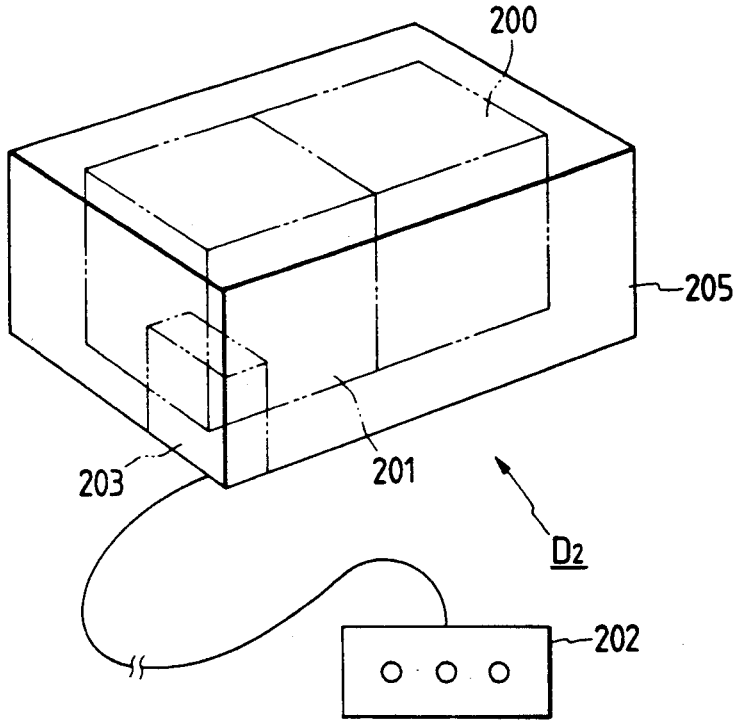
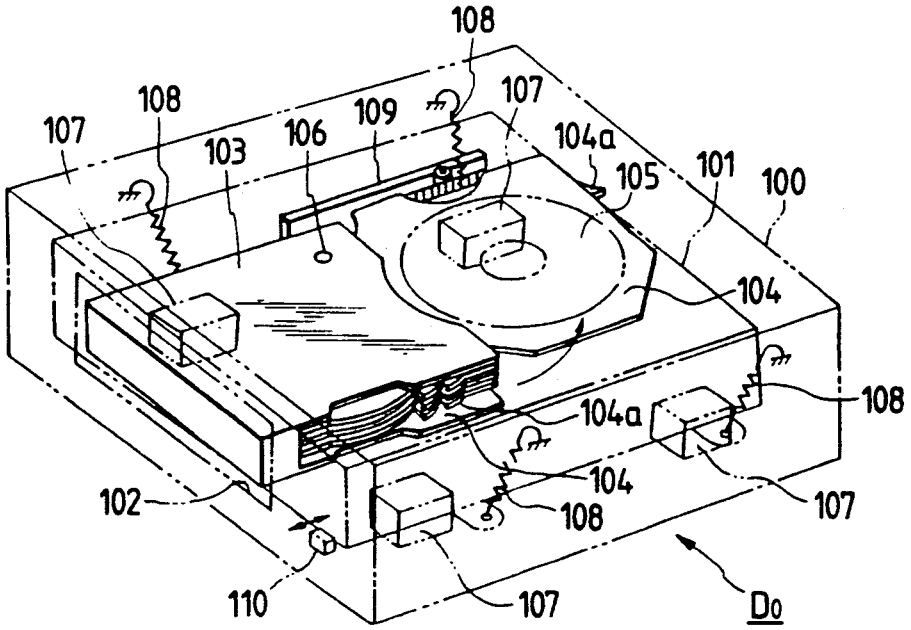
FIG. 10
PRIOR ART