FIG. 3

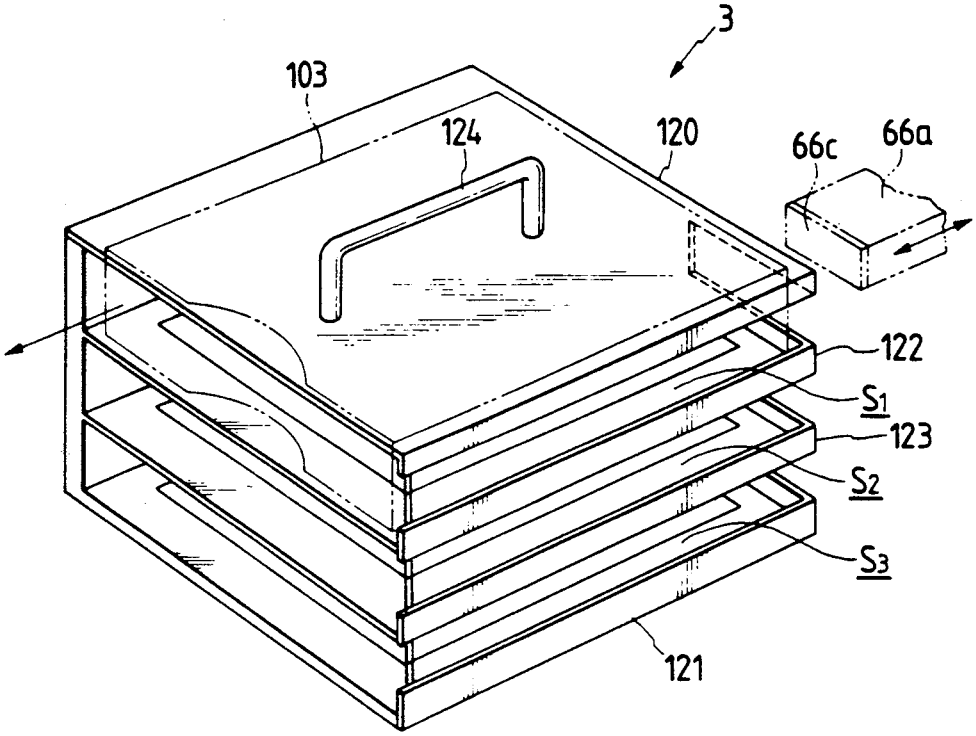
3
103
124
120
66c
66a
122
S1
123
S2
S3
121

FIG. 4

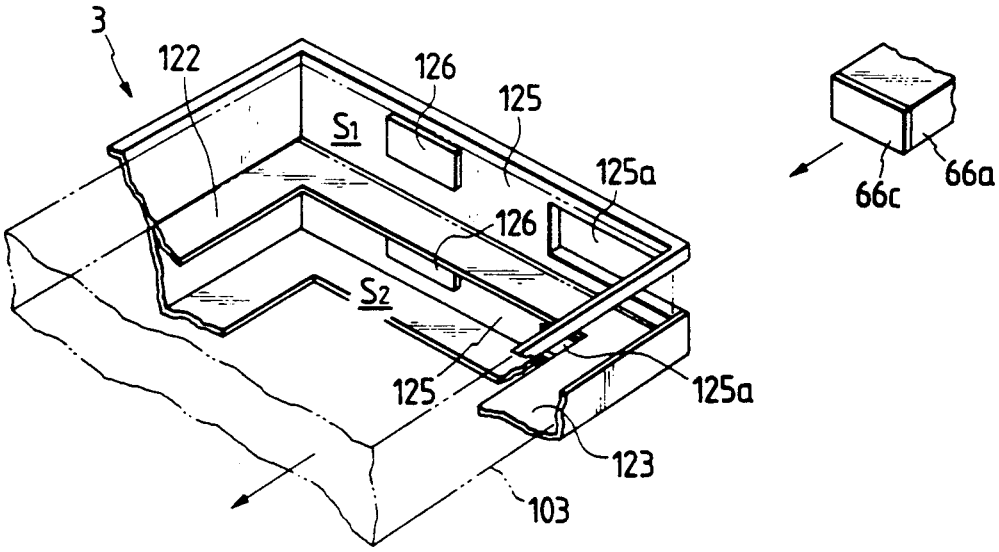
3
122
126
125
S1
125a
126
S2
125
125a
123
103
66c
66a