FIG. 1(a)

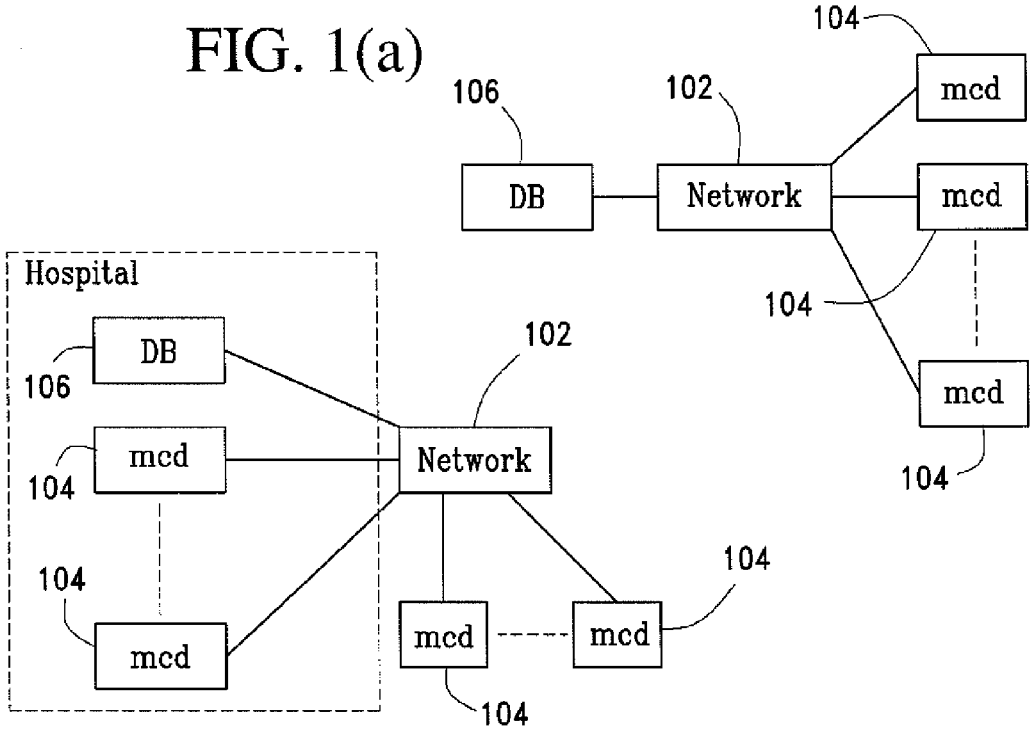

FIG. 1(b)

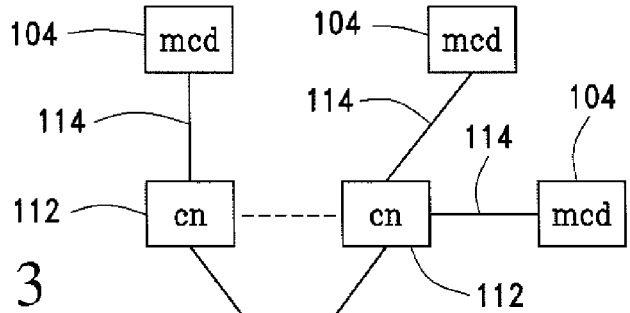

FIG. 3
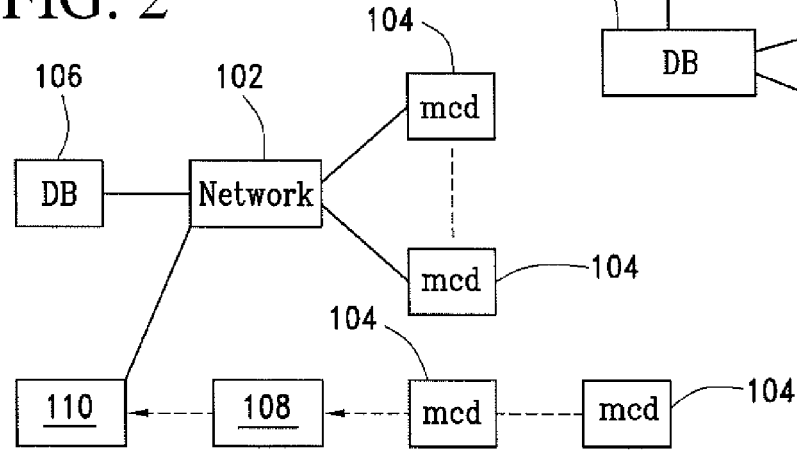
FIG. 2