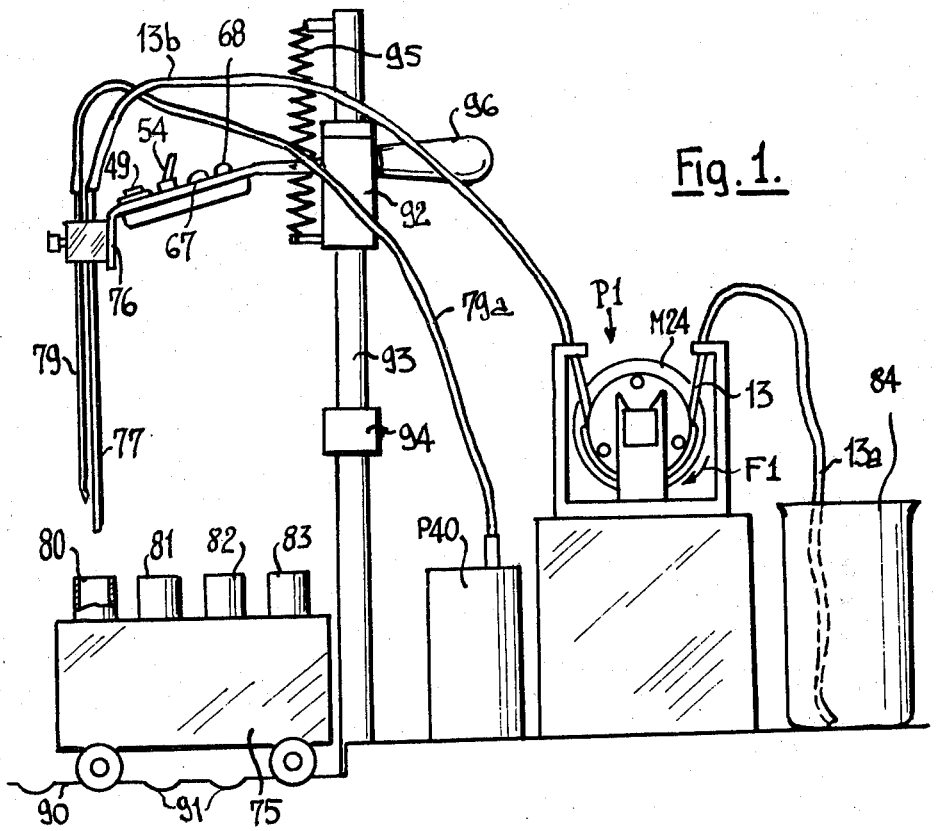
13b
68
95
96
54
49
67
92
76
79a
P1
M24
79
93
13
84
77
94
F1
13a
80
81
82
83
P40
90
91
75

Fig. 1.

Fig. 9.

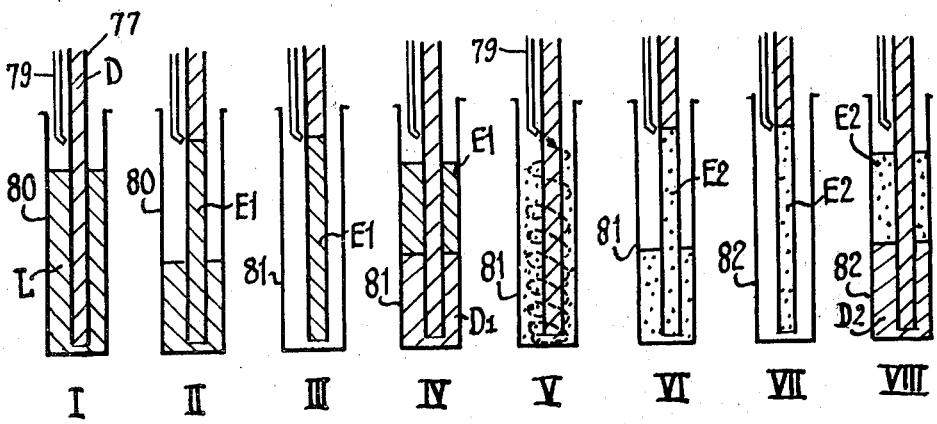
77
79
D
80
L
E1
81
D1
E2
82
D2
I
II
III
IV
V
VI
VII
VIII