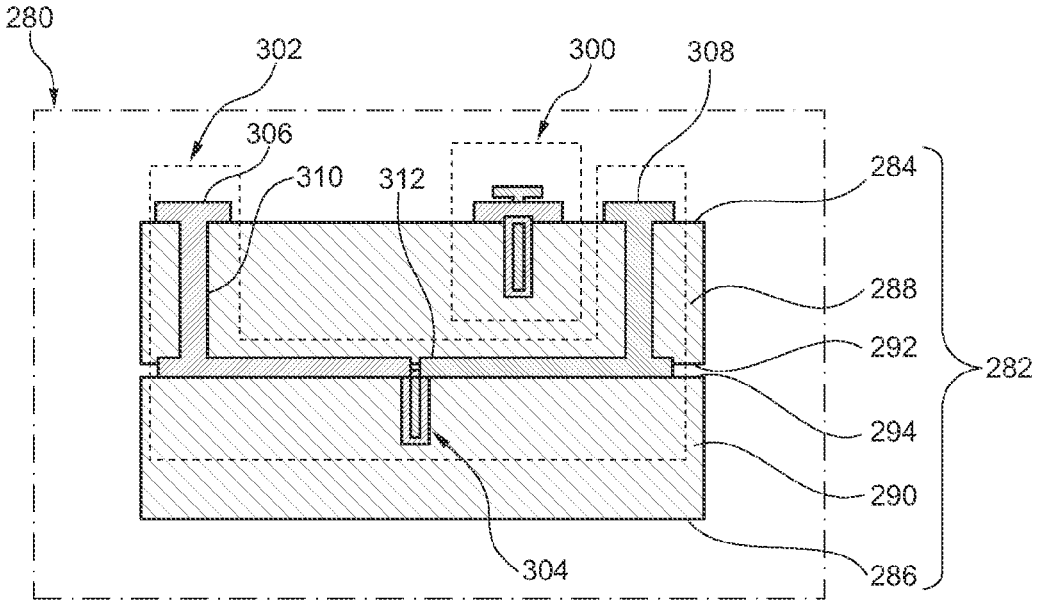
280
302
300
308
306
310
312
284
288
292
282
294
290
304
286

Fig. 17

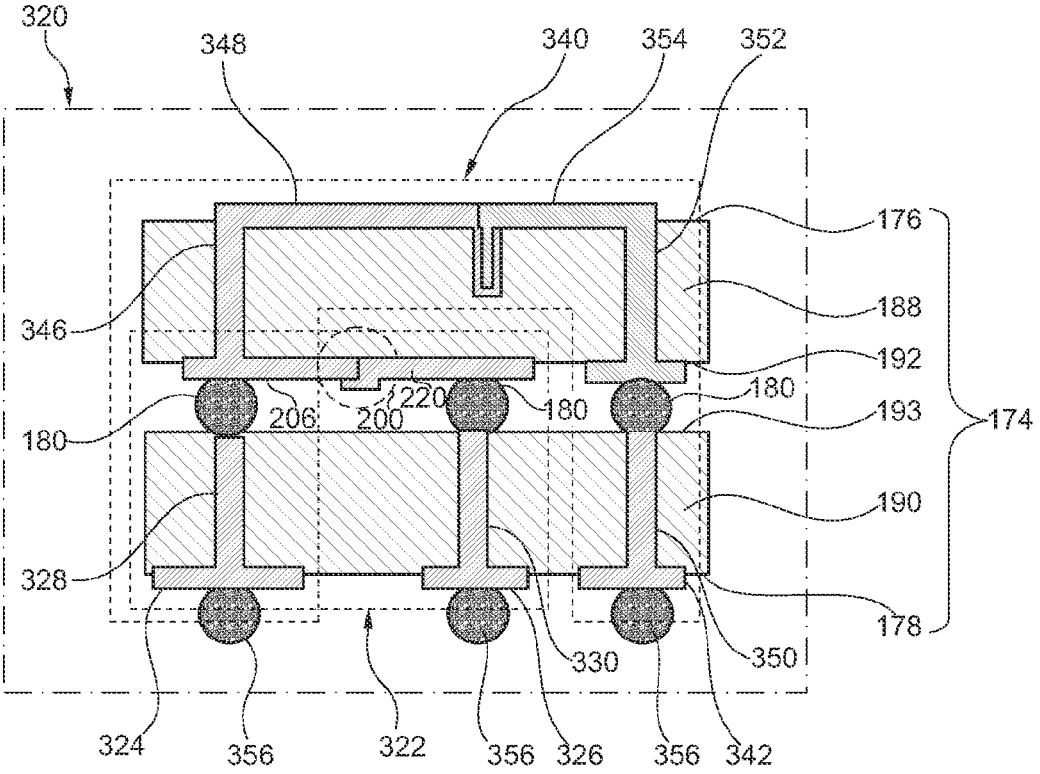
320
348
340
354
352
176
188
346
192
180
220
206
200
180
193
174
180
190
328
178
330
350
324
356
322
356
326
356
342

Fig. 18